Manuel Technique

EN 16510

Nürnberg BF

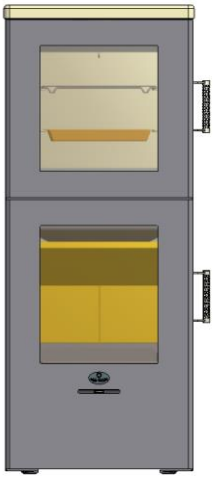

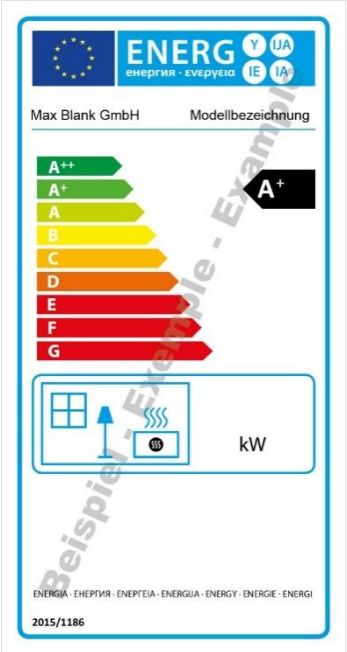

CE

MAX BLANK HIGH QUALITY

Max Blank GmbH
Klaus-Blank-Str.1
D-91747 Westheim

25 DoP-Nr. Rio S - 10 NB 1721

DIN EN 16510-1:2022 / DIN EN 16510-2-1:2022
Raumheizung in Wohngebäuden

Produkttyp:
Raumheizer Modellbezeichnung

Brandsicherheit	erfüllt
- Brandverhalten	A1
Abstände zu brennbaren Bauteilen:	
- Mindestabstand zu den Seiten	200 mm
- Mindestabstand zur Rückwand	300 mm
- Mindestabstand zur Decke	750 mm
- Mindestabstand zum Boden	0 mm
- Eckaufstellung Seitenwände	300 mm
- Strahlungsbereich vorne	1000 mm
- Nennwärmeleistung	7,9 kW
- Raumwärmeleistung	7,9 kW
- Wirkungsgrad	81 %
- CO-Emission (13%/ O2)	≤ 1250 mg/m3
- NOx-Emission (13%/ O2)	≤ 200 mg/m3
- OGC-Emission (13%/ O2)	≤ 120 mg/m3
- Feinstaub-Emission (13%/ O2)	≤ 40 mg/m3
Oberflächentemperatur	erfüllt
Mechanische Festigkeit	erfüllt
Wärmeleistung / Energieeffizienz	erfüllt
Mindestförderdruck bei Nennwärmeleistung	12 Pa

Empfohlene Brennstoffe: Scheitholz / Holzbrikett
Ausschließlich empfohlene Brennstoffe verwenden
Mehrfachbelegung der Schornsteins ist möglich
Zeitbrandfeuerstätte für geschlossenen Betrieb - Typ BE
Lesen und befolgen Sie die Bedienungsanleitung!

Beispiel - Exemple - Example

La plaque signalétique et l'étiquette énergie sont jointes à cette notice.

Vous trouverez des indications
importantes à la page suivante !

MAX BLANK
HIGH QUALITY

Emplacement de la plaque signalétique

Selon la loi, la plaque signalétique doit être appliquée sur l'appareil de chauffage. Elle doit être placée de telle manière que les données techniques soient toujours lisibles dans leur intégralité.

Vous avez ainsi le libre choix, en fonction de la situation de votre poêle, de la placer pour respecter cette prescription.

Méthode de fixation de la plaque signalétique :

1. Sortir la plaque signalétique de son emballage
2. Placer la plaque à un endroit en évidence sur l'appareil de chauffage, en fonction de son exposition, sur une partie inférieure de l'appareil pas trop exposée à la chaleur.

   Notre recommandation :
   a) Sur partie inférieure du panneau arrière
   b) Sur partie inférieure de l'habillage latéral
   c) Sur le tiroir
   d) Sur pierre – ou sur acier

3. Retirer le film plastique et coller à l'endroit décidé précédemment. La plaque signalétique ainsi que son adhésif résistent à une chaleur d'environ 180°C.

→Numéro de série :

Le numéro de série de l'appareil de chauffage est serti sur le corps de chauffe au-dessus de la manette de réglage d'air en ouvrant la porte du foyer.

MAX BLANK
HIGH QUALITY

Manuel Technique

Nürnberg BF

Sommaire : **Page**

1	Fiche technique	4
2	Distances de sécurité – écarts au feu	6
3	D'autres informations	7
4	Manette de réglage d'air	8
5	Installation des pierres réfractaires	9
6	Nettoyage	11
7	Montage	12
8	Raccord d'air frais extérieur	15
9	Accessoires	16
10	Contenu de la livraison	16
11	Données produit	17

Veuillez lire et suivre les instructions techniques ainsi que les instructions d'installation et d'utilisation.

Il convient de respecter les normes nationales et européennes, ainsi que les réglementations spécifiques à chaque pays (par ex. règlements de construction) et les dispositions locales en vigueur.

Sous réserve de modifications techniques.

MAX BLANK
HIGH QUALITY

1 Fiche technique (Dimensions en cm)

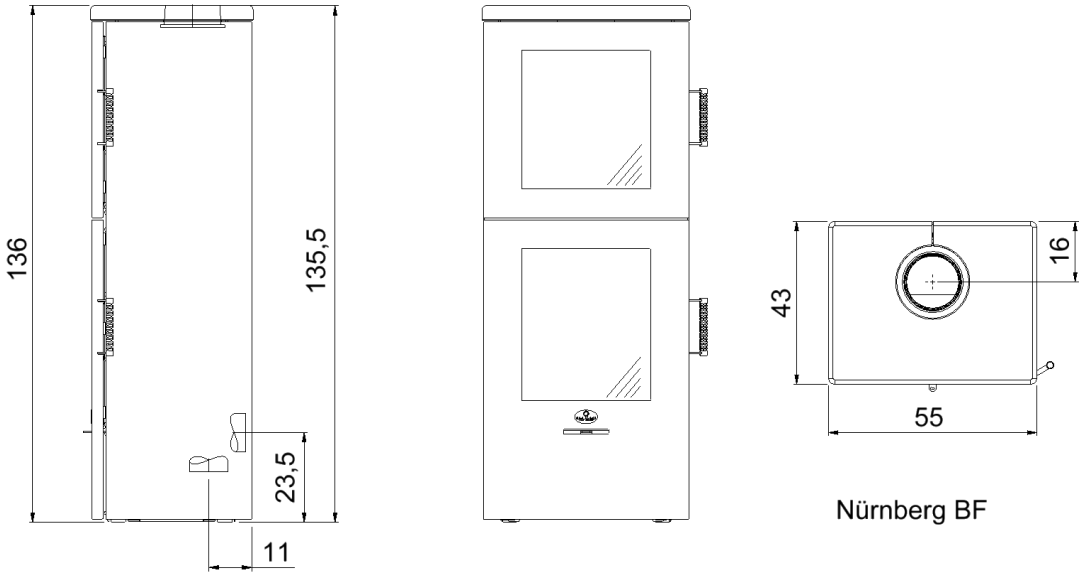

Données techniques	Nürnberg BF
Hauteur	136 cm
Largeur	55 cm
Profondeur	43 cm
Poids total	248 kg
Poids chamottes	26 kg
Diamètre buse d'évacuation	Ø 150 mm
Diamètre buse d'air frais	Ø 100 mm
Largeur foyer	37 cm
Profondeur foyer	29 cm
Hauteur porte foyer	78,5 cm
Largeur porte foyer	54 cm
Hauteur vitre	40 cm
Largeur vitre	34 cm
Hauteur de la porte du compartiment de cuisson	51,5 cm
Largeur de la porte du compartiment de cuisson	54 cm
Hauteur intérieure du compartiment de cuisson	30 cm
Largeur intérieure du compartiment de cuisson	34 cm
Profondeur intérieure du compartiment de cuisson	30 cm

MAX BLANK
HIGH QUALITY

Fiche technique		
KO2BF – Nürnberg BF		
EN 16510-1:2022 / EN 16510-2-1:2022		
Combustibles autorisés		Bois bûche Briquette de bois
Puissance nominale	P_{nom}	8,0 kW
Puissance calorifique	P_{SHnom}	8,0 kW
Rendement à puissance nominale	η_{nom}	86 %
Efficacité énergétique saisonnière pour le chauffage des locaux	η_s	76 %
Indice d'efficacité énergétique (EEI)	EEI	115
Classe d'efficacité énergétique		A+
Emission de CO (13%O2)	CO_{nom}	≤ 1250 mg/m³
Emission de NOx (13%O2)	NO_{xno}	≤ 200 mg/m³
Emission de COT (13%O2)	COTno	≤ 120 mg/m³
Emission de poussières (13%O2)	PM_{nom}	≤ 40 mg/m³
Tirage minimal à puissance nominale	p_{nom}	12 Pa
Température des fumées à la buse à puissance nominale	T_{snom}	240 °C
Désignation du conduit de fumée	Classe T	T 400 G
Débit massique des fumées à puissance nominale	$\Phi_{f,g\ nom}$	6,97 g/s
Adapté au fonctionnement en continu (CON) ou par intermittence (INT)		INT
Diamètre de la buse de raccordement des fumées	d_{out}	Ø150
Charge maximale par le conduit de fumée	m_{chim}	36 kg
Consommation de combustible		2,44 kg/h
Masse de chargement		1,80 kg
Type d'appareil de chauffage		Type BE Appareil à combustion intermittente
Possibilité de branchement multiple en fonctionnement dépendant de l'air ambiant		

Toutes les valeurs sont des valeurs mesurées sur banc d'essai

Veuillez respecter le manuel d'utilisation !

Distances minimales aux éléments combustibles

Distance minimale à l'arrière par rapport aux matériaux combustibles	d_R	28 cm
Distance minimale sur les côtés par rapport aux matériaux combustibles	d_S	20 cm
Distance minimale au-dessus par rapport aux matériaux combustibles dans le plafond	d_C	75 cm
Distance minimale à l'avant par rapport aux matériaux combustibles	d_P	100 cm
Distance minimale à l'avant par rapport aux matériaux combustibles dans la zone de rayonnement inférieure avant	d_F	0 cm
Distance minimale à l'avant par rapport aux matériaux combustibles dans la zone de rayonnement latérale avant	d_L	100 cm
Distance minimale sous l'appareil (sans pieds) par rapport aux matériaux combustibles	d_B	0 cm
Distance minimale par rapport aux murs incombustibles	d_{non}	5 cm

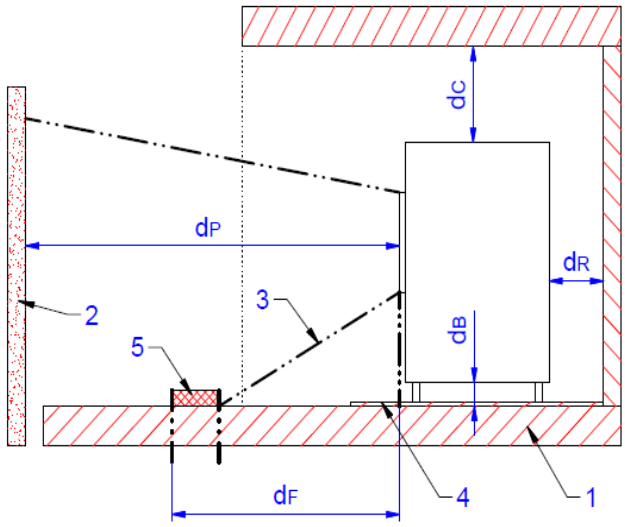

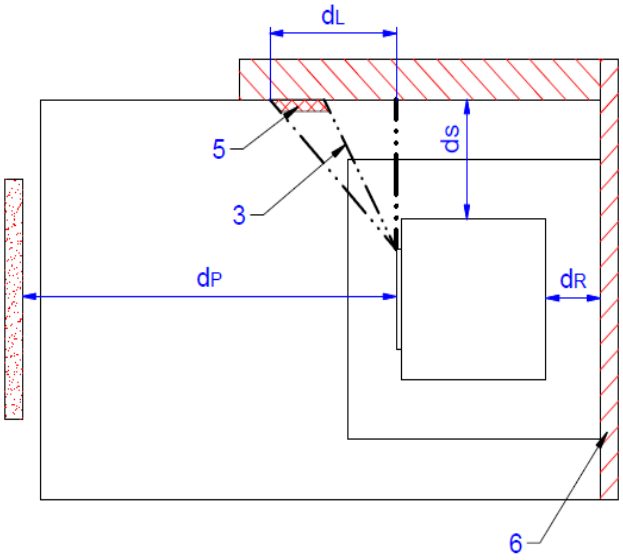

Légende

1 Sol en matériau combustible

2 Objets dans la zone frontale

3 Zone de rayonnement

4 Plaque de protection de sol chauffage

5 Zone critique (dépassement de rayonnement
65 K en raison du rayonnement)

6 Murs en matériau combustible

dC Distance au plafond

dP Distance à la plaque frontale

dF Distance au sol vers l'avant

dB Distance sous l'appareil de chauffage

(pour les appareils sans pieds : 0)

dL Distance au mur latéral dans la zone de rayonnement

dS Distance au mur latérale

dR Distance au mur arrière

MAX BLANK
HIGH QUALITY

2 Distances de sécurité – écarts au feu

Tous les composants inflammables, meubles et objets à proximité du poêle doivent être protégés et les réglementations locales en vigueur appliquées.

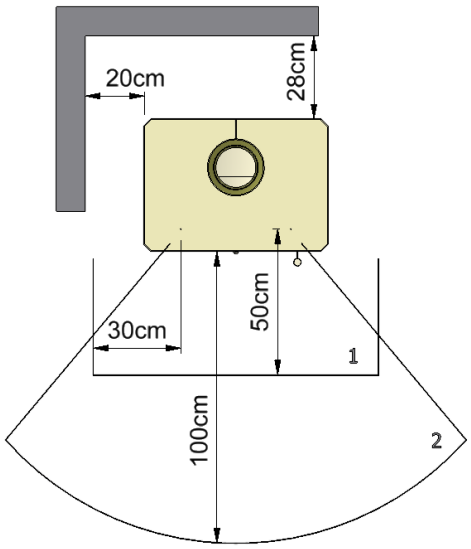

Pose murale

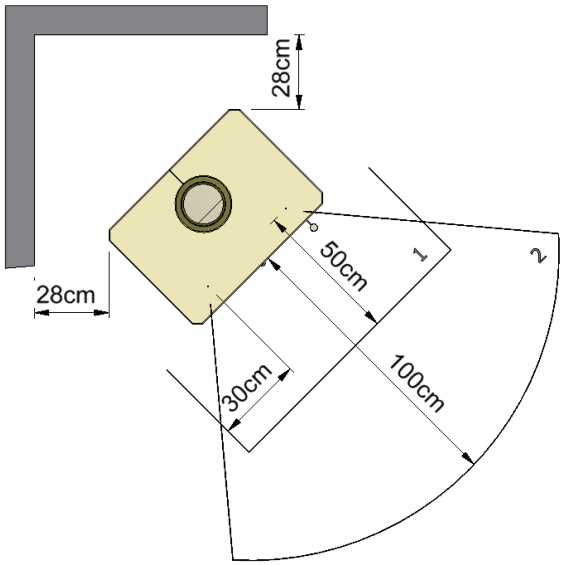

Pose en angle

1…Plaque pare-feu
2…Rayonnement

Distances de sécurité aux éléments combustibles :

Dans la zone visible du feu (zone de rayonnement), une distance de 100 cm par rapport aux éléments combustibles doit être respectée.

Respecter une distance de 20 cm sur les côtés et de 28 cm à l'arrière par rapport aux parois combustibles.

Pour une installation en angle, respecter une distance de 28 cm par rapport aux parois latérales.

En cas de sol combustible, celui-ci doit être protégé par une plaque pare-feu, qui, mesurée de l'ouverture du foyer, couvre le sol sur au moins 30 cm sur les côtés et 50 cm vers l'avant.

Lors du choix des plaques de sol, veuillez respecter les réglementations locales et avoir l'accord de votre ramoneur.

3 D’autres informations

En respectant les distances de sécurité par rapport aux éléments combustibles et aux éléments à protéger, vous vous conformez à l’ordonnance sur les installations de chauffage (FeuVo) des Länder allemands, qui régit les prescriptions relatives à l’installation des appareils de chauffage.
Pour les éléments non combustibles, la distance peut être réduite.
Même en respectant les distances de sécurité mentionnées ci-dessus, il peut y avoir des décolorations sur les matériaux sensibles des parois, ce qui ne donne toutefois aucun droit à des prestations de garantie.

Votre poêle est un appareil à combustion intermittente.
Il ne doit donc jamais être surchargé de manière significative ou prolongée.

En fonctionnement normal, la poignée de la porte de chargement reste froide. Si elle devient malgré tout chaude, utilisez un gant de protection.

Le tirage minimal est de 12 Pa. Le tirage maximal est de 15 Pa.
Au-delà d’une dépression de 15 Pa, il convient de limiter le tirage.

Lors du raccordement d’air extérieur, il faut tenir compte du fait que la pression d’air atmosphérique équivaut à la pression d’air ambiant. Un cas de surpression ou de dépression peut avoir des effets négatifs sur la combustion.

Les joints des portes du foyer et des vitres sont soumis à des contraintes thermiques et peuvent s’user. Vérifiez-les régulièrement et remplacez-les une fois par an.

Après les deux à trois premières combustions, vérifiez les vis de fixation de la vitre du foyer ou du cadre de maintien et serrez-les si nécessaire uniquement à la main.

Lors du rajout de bois de chauffage, veillez toujours à ce que le tiroir à combustible soit fermé afin d’éviter toute chute accidentelle de braises.

Ne laissez jamais vos enfants sans surveillance à proximité du poêle – risque de brûlure !!!

4 Manette de réglage d'air

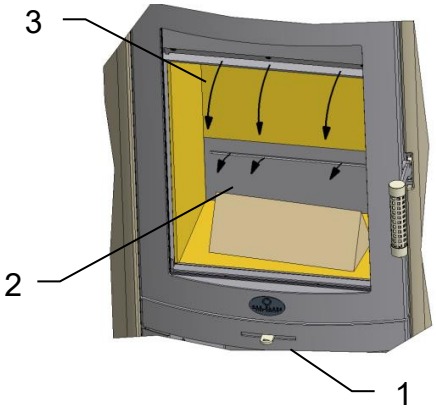

L'air nécessaire pour la combustion sera réglé par la manette de réglage d'air (1).
La manette de réglage d'air (1) permet de régler l'air primaire (2) et l'air secondaire (3) à l'aide d'un seul levier (1).

Pour l'allumage, placer 3 bûches d'une longueur d'environ 20 cm et d'un poids total d'environ 1,9 kg dans le foyer (4) – 2 bûches en diagonale en bas et 1 bûche en diagonale par-dessus.
Poser un allume-feu en fibres de bois sur le dessus des bûches et démarrer la combustion.

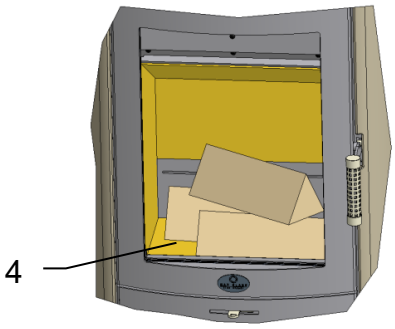

Après la combustion et l'atteinte de la braise de base, une nouvelle quantité de combustible peut être ajoutée.

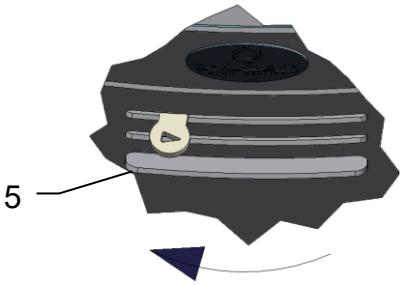

Pour l'allumage, placer la manette de réglage d'air complètement à gauche (5), conformément au symbole de la flèche.
→Air de combustion complètement ouverte

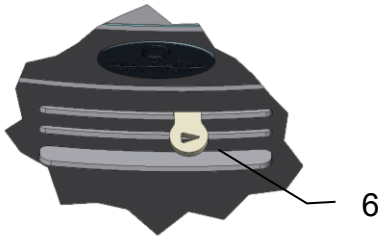

Manette d'air ouverte à ¼ :
→dans cette position on atteint la puissance nominale
atteinte

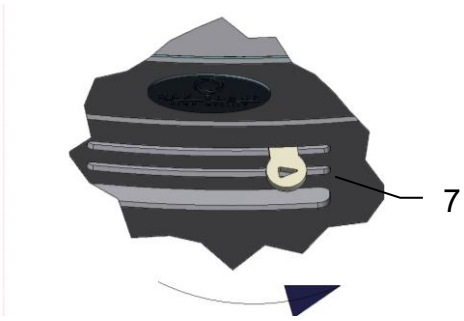

Manette complètement à droite (7) :
→Air de combustion complètement fermée
fermée

5 Installation des pierres réfractaires

Les pierres réfractaires destinées à ce poêle, ne doivent pas être collées ou maçonnées. Elles sont à poser comme suit, dans l'ordre décrit, dans le foyer. Il est important pour le bon fonctionnement de l'appareil, que les pierres réfractaires soient installées correctement.

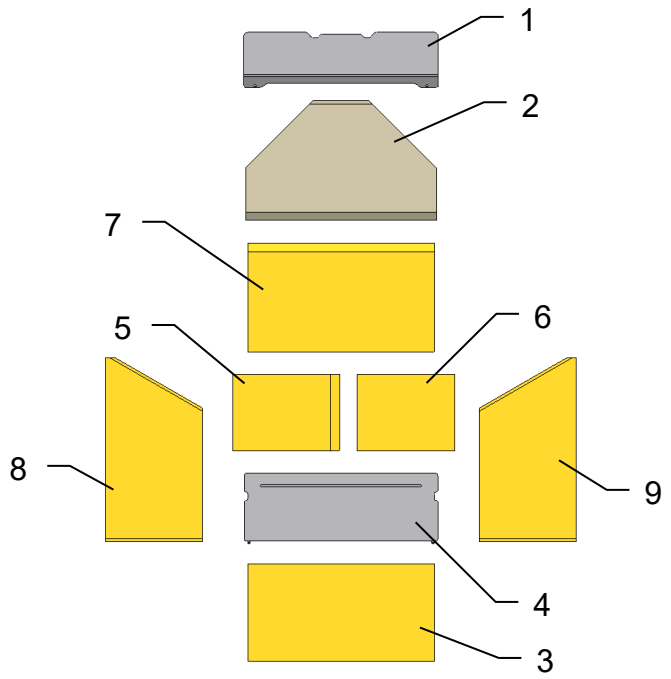

Vérifier l'intégralité des pierres réfractaires et les déflecteurs.

Garder les pierres réfractaires à portée de main à côté du poêle.

Laisser la porte du foyer ouverte de façon sécurisé (ex : Bloquer la porte à l'aide d'une cale).

Vérifier la propreté du sol de la chambre de combustion et éventuellement le nettoyer.

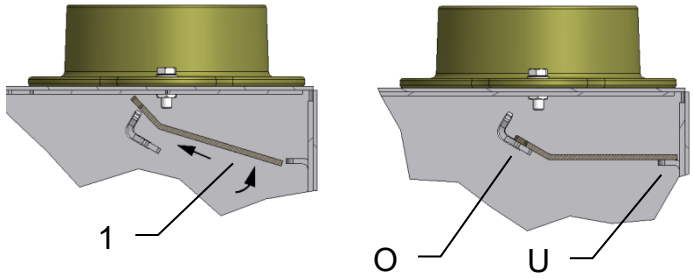

Installer le déflecteur en acier (1) comme illustré dans la chambre de combustion en le posant sur le support supérieur (O) et sur celui de l'arrière (U).

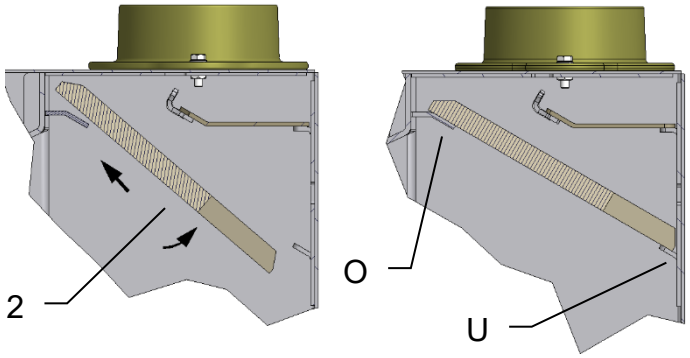

Installer le déflecteur (2) dans le foyer comme illustré et le poser sur les supports supérieur (O) et arrière (U).

MAX BLANK
HIGH QUALITY

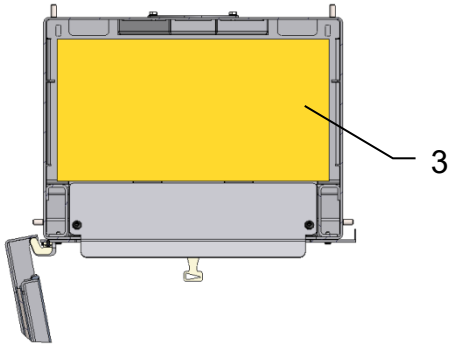

Placer la plaque de sol (3) dans le foyer, face visible vers le haut, la centrer entre les parois latérales et la pousser vers l'avant.

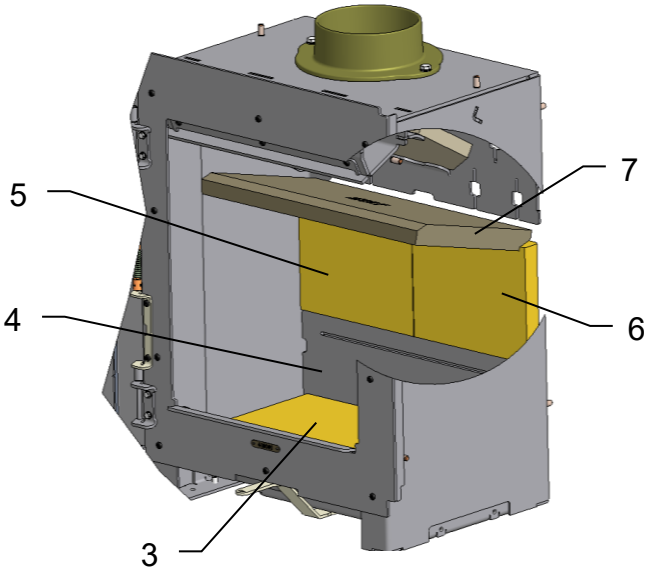

Placer la barre d'air primaire (4) derrière la plaque de sol (3) dans le foyer et la centrer.
Pousser la plaque de sol (3) vers l'arrière.

Mettre en place les pierres arrière gauche (5) et droite (6), face visible vers le foyer, puis les centrer.

Poser la plaque de plafond (7), rainure sur les pierres arrière (5) et (6).

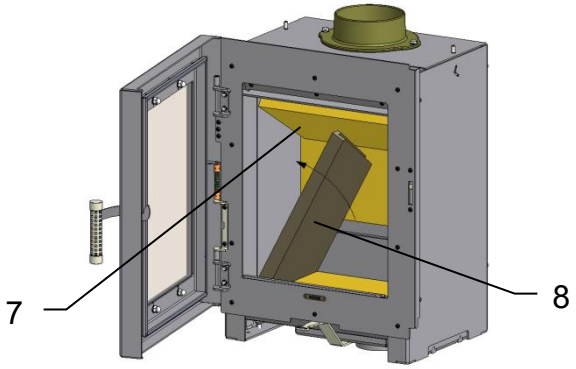

Mettre en place la pierre latérale gauche (8), chanfrein orienté vers la pierre arrière, puis la pousser contre la paroi latérale du foyer. Soulever légèrement la plaque de plafond (7) et la placer dans la rainure de la pierre latérale gauche (8).

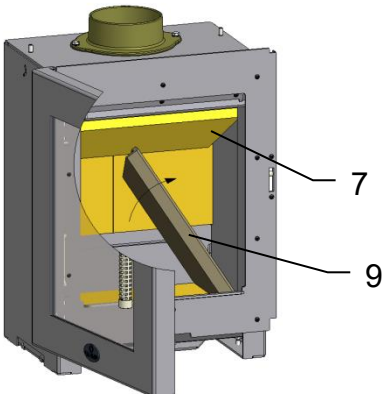

Placer la pierre latérale droite (9) dans le foyer et l'incliner contre la paroi du foyer.

Veiller à ce que la plaque de plafond (7) repose des deux côtés dans la rainure des pierres latérales.

7

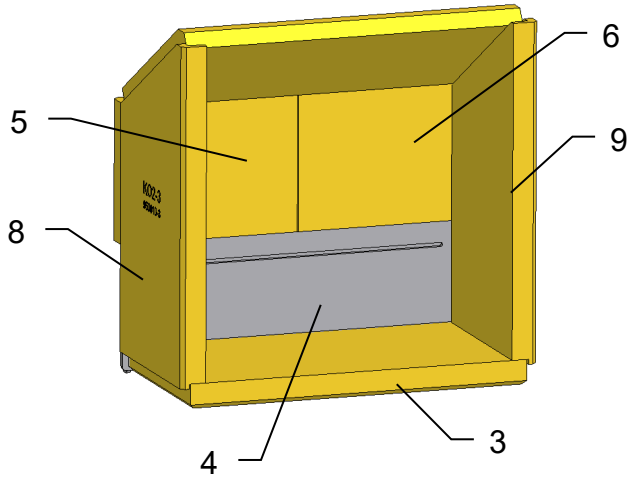

Vérifier le montage des pierres réfractaires !
Lorsque le montage est correct, aucun joint ouvert n'est visible.

Le démontage des pierres réfractaires s'effectue dans l'ordre inverse.

6 Nettoyage

Pour nettoyer soigneusement le foyer, l'habillage en pierres réfractaires peut être démonté dans l'ordre inverse de celui décrit au chapitre 5. Le foyer et les ouvertures d'air de combustion peuvent ainsi être nettoyés plus facilement.

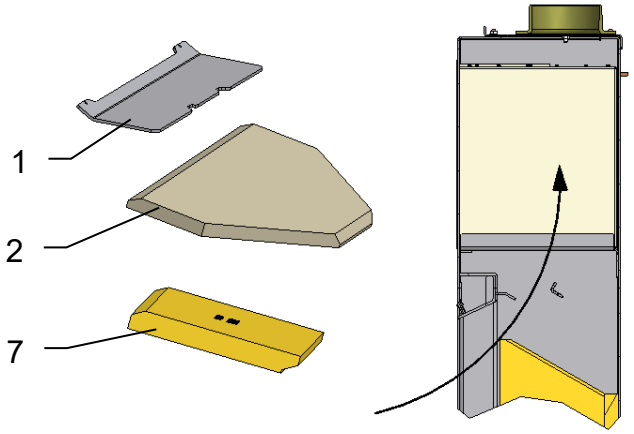

Pour nettoyer les conduits du poêle, retirer les déflecteurs (1) et (2) ainsi que la plaque de plafond (7).

On accède ainsi librement aux surfaces latérales de circulation des fumées du compartiment de cuisson.

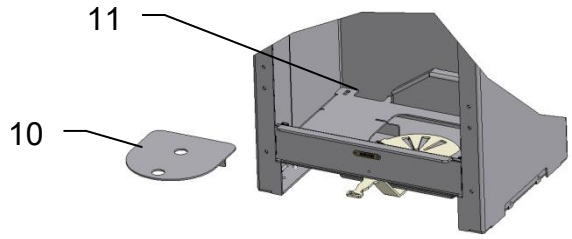

Pour nettoyer la chambre de combustion,
Démonter complètement l'habillage du foyer.
Retirer le couvercle de révision (10).
Nettoyer les conduits d'air (11) à l'aide d'un aspirateur approprié.

MAX BLANK
HIGH QUALITY

7 Montage : poêle Nürnberg BF

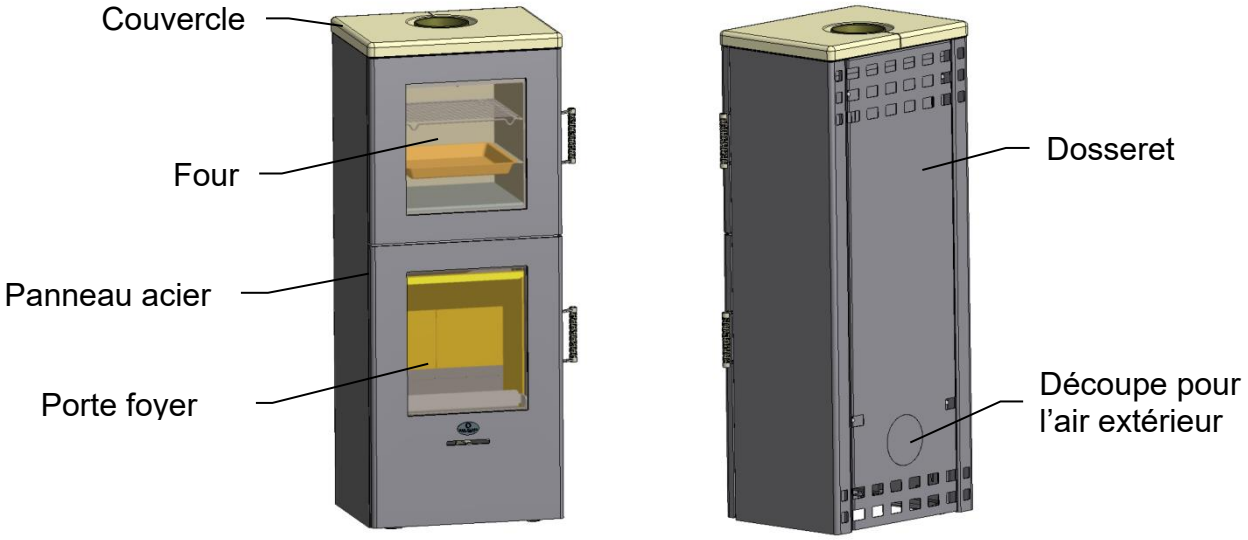

Attention :

Manipuler tous les éléments d'habillage avec précaution !
Ne pas percuter les éléments entre eux !
Ne pas appuyer les angles ni les coins !
Couchez les éléments soigneusement sur un support type carton !

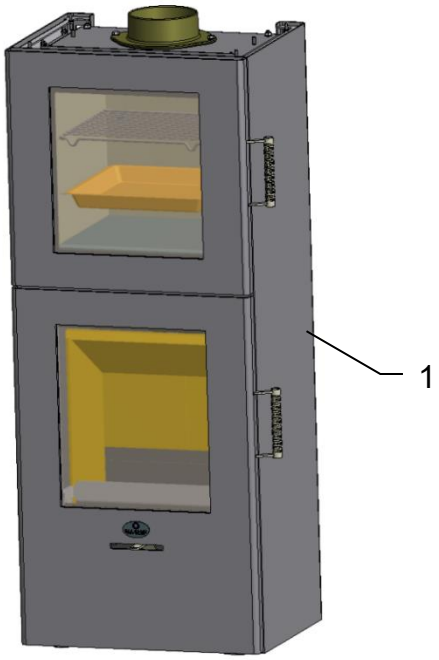

Outils nécessaires au montage du poêle :

- Niveau
- Clé à six pans de 3
- Clé à douille de 13
- Clé plate de 10
- Clé plate de 13

Déballer le poêle (1) avec précaution.

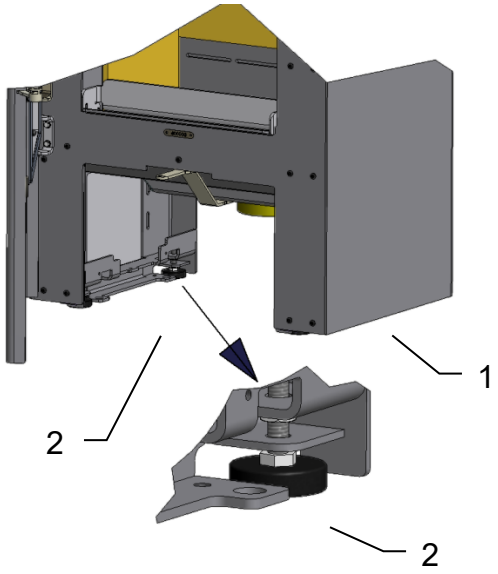

Placer le poêle (1) à son emplacement définitif et vérifier les niveaux.

Si nécessaire, mettre le poêle (1) à niveau à l'aide des pieds réglables (2).

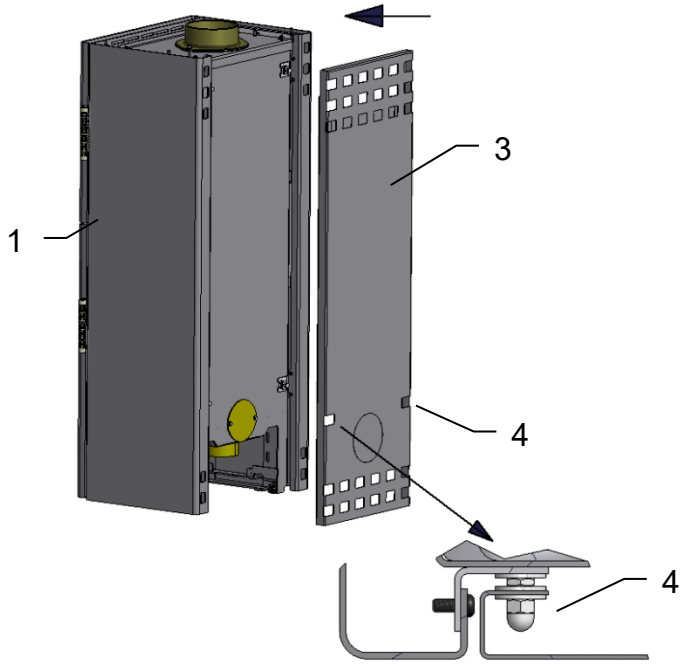

Engager le panneau arrière (3) par l'arrière sur les quatre goujons filetés et le fixer avec les rondelles et les écrous borgnes (4).

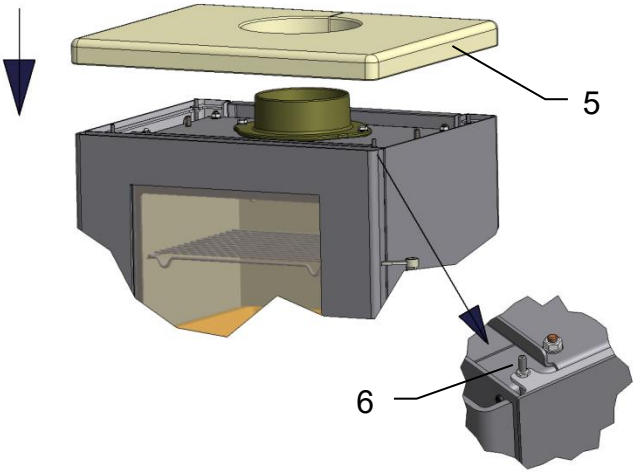

Poser le couvercle en pierre (5) sur le poêle.

Veiller à ce que les goupilles de fixation (6) s'engagent dans les perçages sous le couvercle en pierre (5).

Régler la hauteur du couvercle en pierre à l'aide des goupilles de fixation (6) afin d'éviter tout basculement.

MAX BLANK
HIGH QUALITY

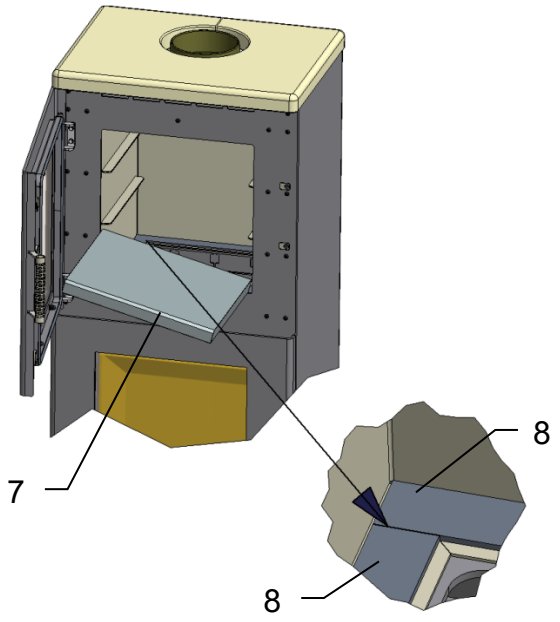

Compartiment de cuisson

Avant de poser la sole du compartiment de cuisson (7), vérifier la position des 4 joints plats (8). Leurs extrémités ne doivent pas se chevaucher, faute de quoi la sole ne reposerait pas à plat.

Lors de la mise en place de la sole du compartiment de cuisson (7), veiller à ne pas déplacer les joints plats (8).

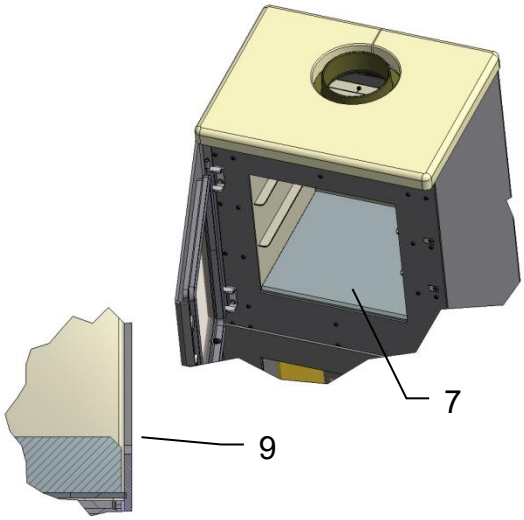

Lors de la mise en place de la sole du compartiment de cuisson,
veiller à ce que le bord incliné (7) de la sole (9) soit orienté vers le haut à l'avant.

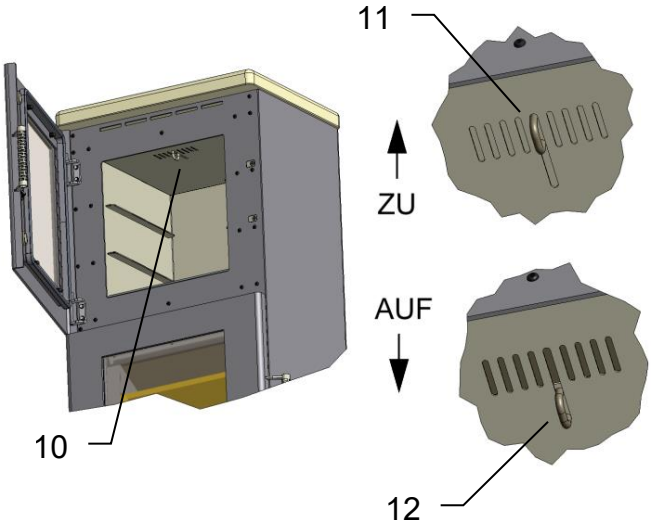

Le registre d'évacuation de vapeur (10) se trouve dans la partie supérieure du compartiment de cuisson.

Tirer vers l'avant (11) pour fermer l'évacuation de vapeur.

Pousser vers l'arrière (12) pour ouvrir l'évacuation de vapeur.

8 Raccord d’air frais extérieur

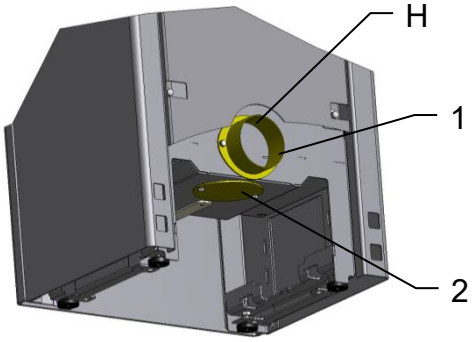

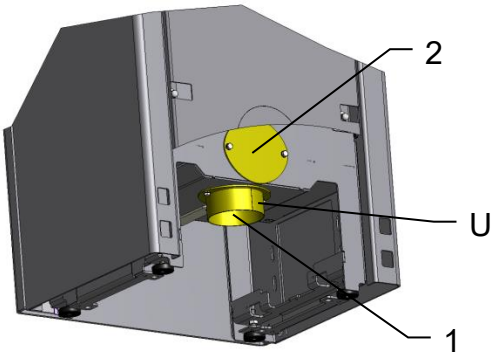

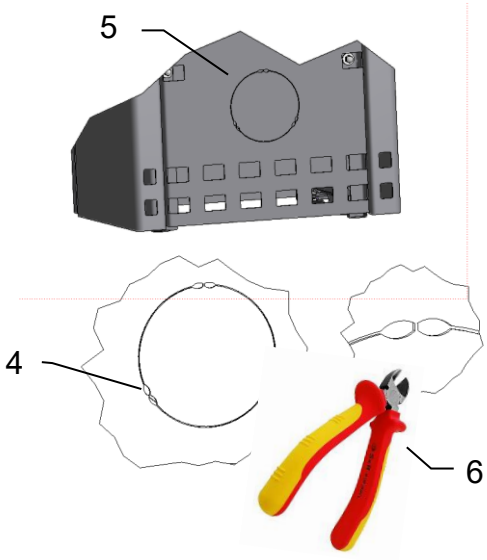

Diamètre buse d’air frais

Le poêle est préparé pour un raccordement d’air extérieur à l’arrière (H) ou par le dessous (U).

Selon le type de raccordement, monter la buse d’air extérieur (1) à l’arrière ou par le dessous. Fermer l’autre ouverture avec le couvercle d’obturation (2) afin d’éviter toute entrée d’air parasite.

Selon la finition du poêle il est nécessaire d’enlever les opercules déjà pré-percées ou il faut monter des pièces spéciales.

Arrivée d’air arrière

Retirer l’opercule prédécoupé (4) du panneau arrière (3).
Pour ce faire, couper les languettes (5) avec une pince coupante (6).
Attention ! Ébavurer les languettes restantes, qui sont tranchantes, à l’aide d’une lime.

MAX BLANK
HIGH QUALITY

9 Accessoires

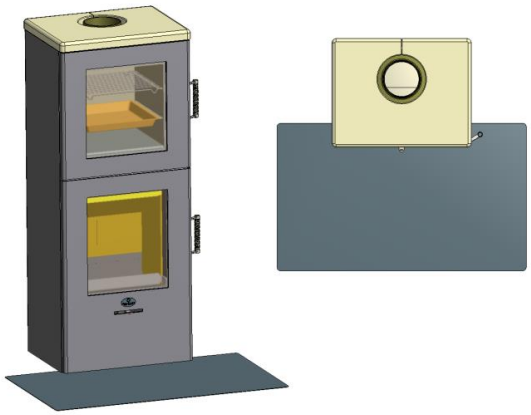

Plaques de Sol amovibles

Les plaques de protection de sol Max Blank constituent une solution pratique pour protéger le sol sur les côtés et devant le poêle à bois.

Elles peuvent être retirées pour le nettoyage du sol ou quand le poêle n’est pas en fonctionnement.

10 Contenu de la livraison

- Poêle à bois
- Revêtement de la chambre de combustion
- Notice d’installation et d‘utilisation
- Manuel Technique
- Plaque signalétique
- Etiquette énergie

11 Données produit

Données produit relatives aux dispositifs de chauffage décentralisés à combustible solide
Exigences d'informations applicables aux dispositifs de chauffage décentralisés à combustible solide selon les ordonnances (EU) 2015/1185 et (EU) 2015/1186

Coordonnées du fabricant ou de son représentant autorisé

Fabricant :	Max Blank GmbH
Contact :	Thomas Blank
Adresse :	Klaus-Blank-Straße 1
	91747 Westheim
	Allemagne

Données de l'appareil

Référence(s) du modèle :	**KO2BF-S2 – Nürnberg BF**
Modèles équivalents :	Nürnberg BF
Rapports d'essai :	DBI F 24/05/1098 DBI-Gastechnologisches Institut gGmbH Freiberg
Normes harmonisées :	EN 16510-1:2022 / EN 16510-2-1:2022
Autres normes/ spécifications techniques :	
Fonction de chauffage indirecte :	Non
Puissance thermique directe :	8,0 kW
Puissance thermique indirecte :	- kW

Caractéristiques à l'emploi avec combustible de référence

Efficacité énergétique saisonnière pour le chauffage des locaux ηs:	76 %
Indice d'efficacité énergétique (EEI):	115

Précautions particulières pour l'assemblage, l'installation ou la maintenance

- Les distances de sécurité et les écarts au feu aux matériaux combustibles doivent impérativement être respectés !
- Le foyer doit toujours recevoir assez d'air de combustion ! Des installations d'aspiration d'air peuvent perturber l'alimentation d'air de combustion !

MAX BLANK GmbH
Klaus-Blank-Straße 1
91747 Westheim
Telefon 09082/[illegible]01
Telefax 09082/25[illegible]

91747 Westheim, 17.07.2025 Dipl. Ing. (FH) Thomas Blank

MAX BLANK
HIGH QUALITY

Lieu, Date

Signature

Combustible	Combustible de référence (un seul) :	Autre(s) combustible(s) admissible(s):	η_s [x%]:	Émissions dues au chauffage des locaux à la puissance thermique nominale				Émissions dues au chauffage des locaux à la puissance thermique minimale			
				PM	OGC	CO	NO_x	PM	OGC	CO	NO_x
				[x] mg/Nm³ (13% O_2)				[x] mg/Nm³ (13% O_2)			
Bûches de bois ayant un taux d'humidité ≤ 25%	Oui	Non	76	≤40	≤120	≤1250	≤200	-	-	-	-
Bois compressé, Bois comprimé ayant un taux d'humidité < 12%	Non	Oui	76	≤40	≤120	≤1250	≤200	-	-	-	-
Autre biomasse ligneuse	Non	Non	-	-	-	-	-	-	-	-	-
Biomasse non ligneuse	Non	Non	-	-	-	-	-	-	-	-	-
Anthracite et charbon maigre	Non	Non	-	-	-	-	-	-	-	-	-
Coke de houille	Non	Non	-	-	-	-	-	-	-	-	-
Semi-coke	Non	Non	-	-	-	-	-	-	-	-	-
Charbon bitumineux	Non	Non	-	-	-	-	-	-	-	-	-
Briquettes de lignite	Non	Non	-	-	-	-	-	-	-	-	-
Briquettes de tourbe	Non	Non	-	-	-	-	-	-	-	-	-
Briquettes constituées d'un mélange de combustibles fossiles	Non	Non	-	-	-	-	-	-	-	-	-
Autres combustible fossile	Non	Non	-	-	-	-	-	-	-	-	-
Briquettes constituées d'un mélange de biomasse et de combustible fossile	Non	Non	-	-	-	-	-	-	-	-	-
Autre mélange de biomasse et de combustible solide	Non	Non	-	-	-	-	-	-	-	-	-

Caractéristiques pour une utilisation avec le combustible de référence uniquement

Caractéristique	Symbole	Valeur	Unité
Puissance thermique			
Puissance nominale	P_{nom}	8,0	kW
Puissance thermique minimale (indicative)	P_{min}	N.A.	kW

Caractéristique	Symbole	Valeur	Unité
Rendement utile (PCI brut)			
Rendement utile à la puissance thermique nominale	$\eta_{th,nom}$	86	%
Rendement utile à la puissance thermique minimale (indicative)	$\eta_{th,min}$	N.A.	%

Caractéristique	Symbole	Valeur	Unité
Consommation d'électricité auxiliaire			
À la puissance thermique nominale	el_{max}	x,xxx	kW
À la puissance thermique minimale	el_{min}	x,xxx	kW
En mode veille	el_{SB}	x,xxx	kW
Puissance requise par la veilleuse permanente			
Puissance requise par la veilleuse (le cas échéant)	P_{pilot}	x,xxx	kW

Type de contrôle de la puissance thermique/de la température de la pièce (sélectionner un seul type)	
contrôle de la puissance thermique à un palier, pas de contrôle de la température de la pièce	Oui
contrôle à deux ou plusieurs paliers manuels, pas de contrôle de la température de la pièce	Non
contrôle de la température de la pièce avec thermostat mécanique	Non
contrôle électronique de la température de la pièce	Non
contrôle électronique de la température de la pièce et programmateur journalier	Non
contrôle électronique de la température de la pièce et programmateur hebdomadaire	Non
Autres options de contrôle (sélectionner une ou plusieurs options)	
contrôle de la température de la pièce, avec détecteur de présence	Non
contrôle de la température de la pièce, avec détecteur de fenêtre ouverte	Non
contrôle à distance	Non

MAX BLANK
HIGH QUALITY

MAX BLANK

HIGH QUALITY

Pour toute question, veuillez demander conseil à votre revendeur
(Voir cachet commercial)

Max Blank GmbH - Klaus-Blank-Straße 1 - D-91747 Westheim
www.maxblank.com

Nous nous réservons tout droit de modification de conception, de design, de couleur, ainsi que de toute erreur d'impression.