Manuel Technique

EN 16510

Lübeck SP

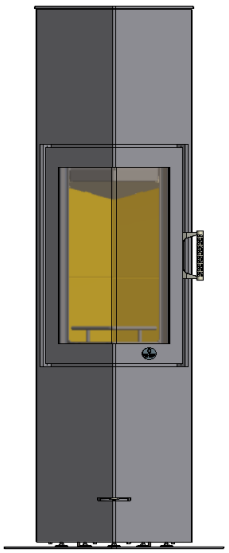

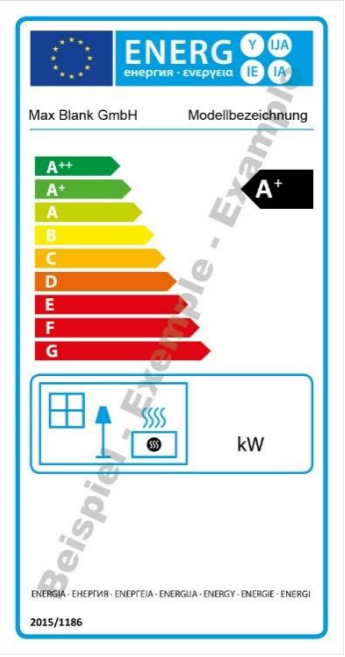

CE

MAX BLANK HIGH QUALITY

Max Blank GmbH
Klaus-Blank-Str.1
D-91747 Westheim

25 DoP-Nr. Rio S - 10 NB 1721

DIN EN 16510-1:2022 / DIN EN 16510-2-1:2022
Raumheizung in Wohngebäuden

Produkttyp:
Raumheizer Modellbezeichnung

Brandsicherheit	erfüllt
- Brandverhalten	A1
Abstände zu brennbaren Bauteilen:	
- Mindestabstand zu den Seiten	200 mm
- Mindestabstand zur Rückwand	300 mm
- Mindestabstand zur Decke	750 mm
- Mindestabstand zum Boden	0 mm
- Eckaufstellung Seitenwände	300 mm
- Strahlungsbereich vorne	1000 mm
- Nennwärmeleistung	7,9 kW
- Raumwärmeleistung	7,9 kW
- Wirkungsgrad	81 %
- CO-Emission (13%/ O2)	≤ 1250 mg/m3
- NOx-Emission (13%/ O2)	≤ 200 mg/m3
- OGC-Emission (13%/ O2)	≤ 120 mg/m3
- Feinstaub-Emission (13%/ O2)	≤ 40 mg/m3
Oberflächentemperatur	erfüllt
Mechanische Festigkeit	erfüllt
Wärmeleistung / Energieeffizienz	erfüllt
Mindestförderdruck bei Nennwärmeleistung	12 Pa

Empfohlene Brennstoffe: Scheitholz / Holzbrikett
Ausschließlich empfohlene Brennstoffe verwenden
Mehrfachbelegung der Schornsteins ist möglich
Zeitbrandfeuerstätte für geschlossenen Betrieb - Typ BE
Lesen und befolgen Sie die Bedienungsanleitung!

Beispiel - Exemple - Example

La plaque signalétique et l'étiquette énergie sont jointes à cette notice.

Vous trouverez des indications
importantes à la page suivante !

MAX BLANK
HIGH QUALITY

Emplacement de la plaque signalétique

Selon la loi, la plaque signalétique doit être appliquée sur l'appareil de chauffage. Elle doit être placée de telle manière que les données techniques soient toujours lisibles dans leur intégralité.

Vous avez ainsi le libre choix, en fonction de la situation de votre poêle, de la placer pour respecter cette prescription.

Méthode de fixation de la plaque signalétique :

1. Sortir la plaque signalétique de son emballage
2. Placer la plaque à un endroit en évidence sur l'appareil de chauffage, en fonction de son exposition, sur une partie inférieure de l'appareil pas trop exposée à la chaleur.

   Notre recommandation :
   a) Sur partie inférieure du panneau arrière
   b) Sur partie inférieure de l'habillage latéral
   c) Sur le tiroir
   d) Sur pierre – ou sur acier

3. Retirer le film plastique et coller à l'endroit décidé précédemment. La plaque signalétique ainsi que son adhésif résistent à une chaleur d'environ 180°C.

→Numéro de série :

Le numéro de série de l'appareil de chauffage est serti sur le corps de chauffe au-dessus de la manette de réglage d'air en ouvrant la porte du foyer.

MAX BLANK
HIGH QUALITY

Manuel Technique

Lübeck SP

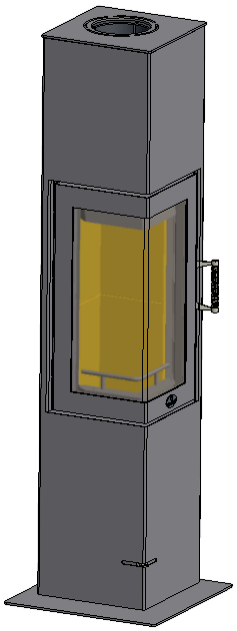

Sommaire : **Page**

1	Fiche technique	4
2	Distances de sécurité – écarts au feu	6
3	D'autres informations	8
4	Manette de réglage d'air	9
5	Installation des pierres réfractaires	10
6	Nettoyage	13
7	Montage	15
8	Raccord d'air frais extérieur	17
9	Accessoires	18
10	Contenu de la livraison	18
11	Fonctionnement indépendant de l'air ambiant (RLU)	19
12	Données produit	20

Veuillez lire et suivre les instructions techniques ainsi que les instructions d'installation et d'utilisation.

Il convient de respecter les normes nationales et européennes, ainsi que les réglementations spécifiques à chaque pays (par ex. règlements de construction) et les dispositions locales en vigueur.

Sous réserve de modifications techniques.

1 Fiche technique (Dimensions en cm)

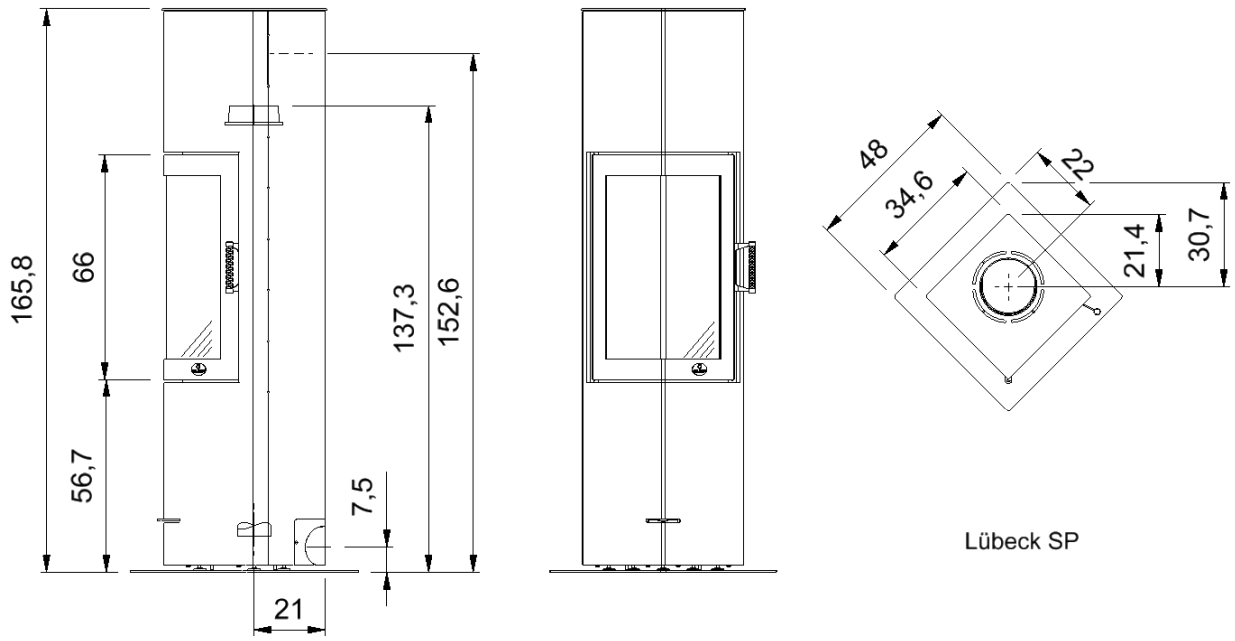

Données techniques	Lübeck SP
Hauteur	166 cm
Largeur totale	48 cm
Profondeur totale	48 cm
Largeur (corps)	34 cm
Profondeur (corps)	34 cm
Poids total (bloc d'accumulation inclus)	200 kg
Poids chamottes	14 kg
Poids du bloc d'accumulation	40 kg
Diamètre buse d'évacuation	Ø 150 mm
Diamètre buse d'air frais	Ø 100 mm
Largeur foyer	25,5 cm
Profondeur foyer	25,5 cm
Hauteur foyer	52 cm
Hauteur porte foyer	66 cm
Largeur porte foyer	42 cm
Hauteur vitre	54 cm
Largeur vitre	34 cm

MAX BLANK
HIGH QUALITY

Fiche technique		
KO9 – Lübeck SP		
EN 16510-1:2022 / EN 16510-2-1:2022		
Combustibles autorisés		Bois bûche Briquette de bois
Puissance nominale	P_{nom}	5,9 kW
Puissance calorifique	P_{SHnom}	5,9 kW
Rendement à puissance nominale	η_{nom}	78 %
Efficacité énergétique saisonnière pour le chauffage des locaux	η_s	68 %
Indice d'efficacité énergétique (EEI)	EEI	103
Classe d'efficacité énergétique		A
Emission de CO (13%O2)	CO_{nom}	≤ 1250 mg/m³
Emission de NOx (13%O2)	NO_{xno}	≤ 200 mg/m³
Emission de COT (13%O2)	COTno	≤ 120 mg/m³
Emission de poussières (13%O2)	PM_{nom}	≤ 40 mg/m³
Tirage minimal à puissance nominale	p_{nom}	12 Pa
Température des fumées à la buse à puissance nominale	T_{snom}	235 °C
Désignation du conduit de fumée	Classe T	T 400 G
Débit massique des fumées à puissance nominale	$\Phi_{f,g\ nom}$	9,02 g/s
Adapté au fonctionnement en continu (CON) ou par intermittence (INT)		INT
Diamètre de la buse de raccordement des fumées	d_{out}	Ø150
Charge maximale par le conduit de fumée	m_{chim}	40 kg
Consommation de combustible		1,91 kg/h
Masse de chargement		1,5 kg
Type d'appareil de chauffage		Types CA, BE Appareil à combustion intermittente
Raccordement multiple en fonctionnement dépendant de l'air ambiant		
Raccordement individuel en fonctionnement indépendant de l'air ambiant		

Toutes les valeurs indiquées sont des valeurs d'essai – détermination des valeurs avec un segment de conduit de 100 cm.
Veuillez respecter le manuel d'utilisation !

Distances minimales aux éléments combustibles

Distance minimale à l'arrière par rapport aux matériaux combustibles	d_R	50 cm
Distance minimale sur les côtés par rapport aux matériaux combustibles	d_S	50 cm
Distance minimale au-dessus par rapport aux matériaux combustibles dans le plafond	d_C	75 cm
Distance minimale à l'avant par rapport aux matériaux combustibles	d_P	80 cm
Distance minimale à l'avant par rapport aux matériaux combustibles dans la zone de rayonnement inférieure avant	d_F	0 cm
Distance minimale à l'avant par rapport aux matériaux combustibles dans la zone de rayonnement latérale avant	d_L	80 cm
Distance minimale sous l'appareil (sans pieds) par rapport aux matériaux combustibles	d_B	0 cm
Distance minimale par rapport aux murs incombustibles	d_{non}	5 cm

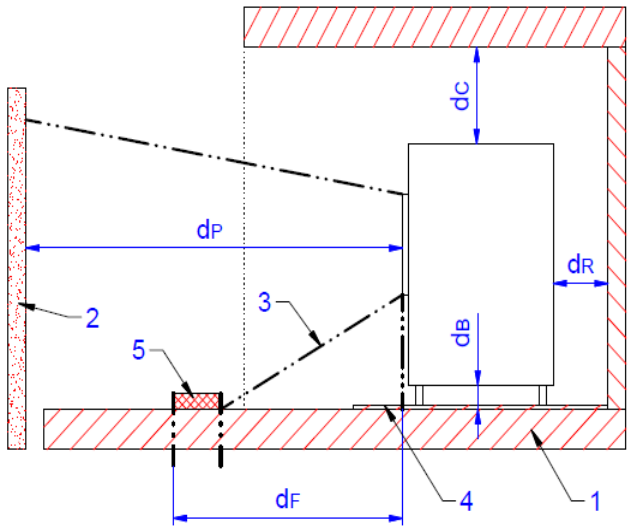

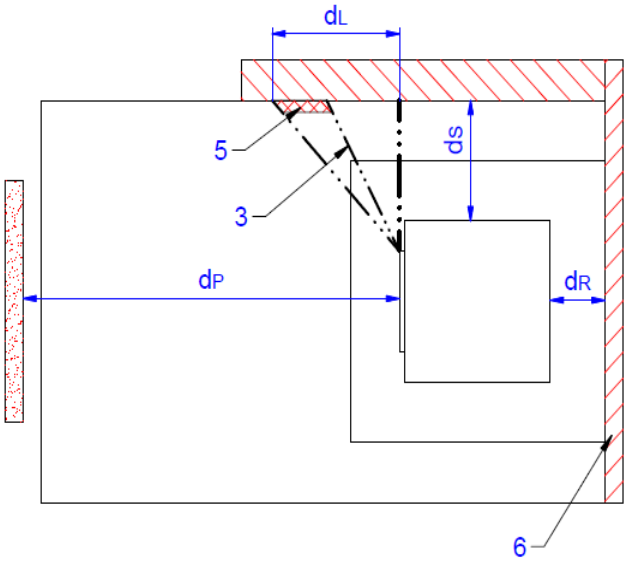

Légende

1 Sol en matériau combustible

2 Objets dans la zone frontale

3 Zone de rayonnement

4 Plaque de protection de sol chauffage

5 Zone critique (dépassement de rayonnement
65 K en raison du rayonnement)

6 Murs en matériau combustible

dC Distance au plafond

dP Distance à la plaque frontale

dF Distance au sol vers l'avant

dB Distance sous l'appareil de

(pour les appareils sans pieds : 0)

dL Distance au mur latéral dans la zone de

dS Distance au mur latérale

dR Distance au mur arrière

MAX BLANK
HIGH QUALITY

2 Distances de sécurité – écarts au feu

Tous les composants inflammables, meubles et objets à proximité du poêle doivent être protégés et les réglementations locales en vigueur appliquées.

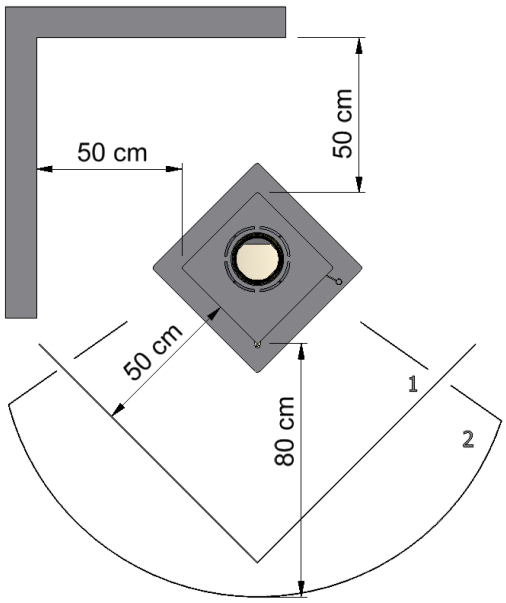

Pose murale

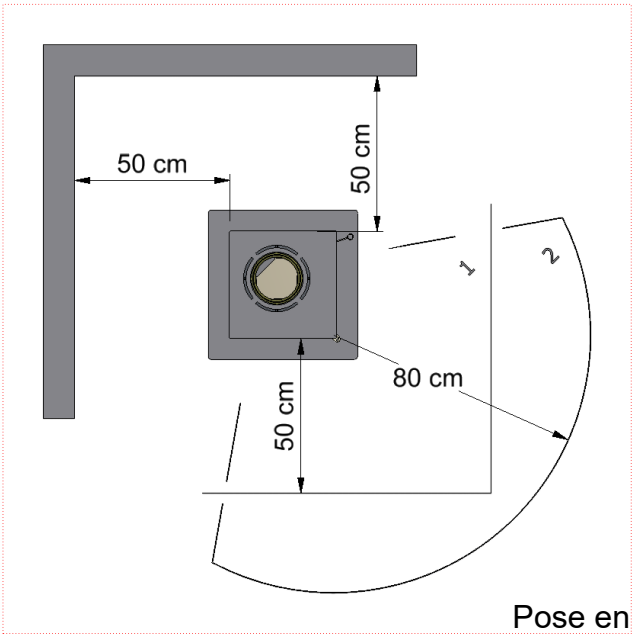

Pose en angle

1…Plaque pare-feu
2…Rayonnement

Distances de sécurité aux éléments combustibles :

Dans la zone visible du feu (zone de rayonnement), une distance de 80 cm par rapport aux éléments combustibles doit être respectée.

Respecter une distance de 50 cm par rapport aux parois combustibles sur les côtés et à l'arrière.

Pour une installation en angle, respecter une distance de 50 cm par rapport aux parois latérales.

En cas de sol combustible, celui-ci doit être protégé par une plaque pare-feu, qui, mesurée de l'ouverture du foyer, couvre le sol sur au moins 30 cm sur les côtés et 50 cm vers l'avant.

Pour les poêles pivotants, respecter dans toute la plage de rotation, ou dans la plage réglée, une distance de 80 cm entre la zone de rayonnement (2) et les éléments combustibles ou à protéger (3).
Dans la zone de rotation, protéger le sol avec une plaque pare-feu (1) sur une distance de **50 cm devant l'ouverture du foyer.**

Lors du choix des plaques de sol, veuillez respecter les réglementations locales et avoir l'accord de votre ramoneur.

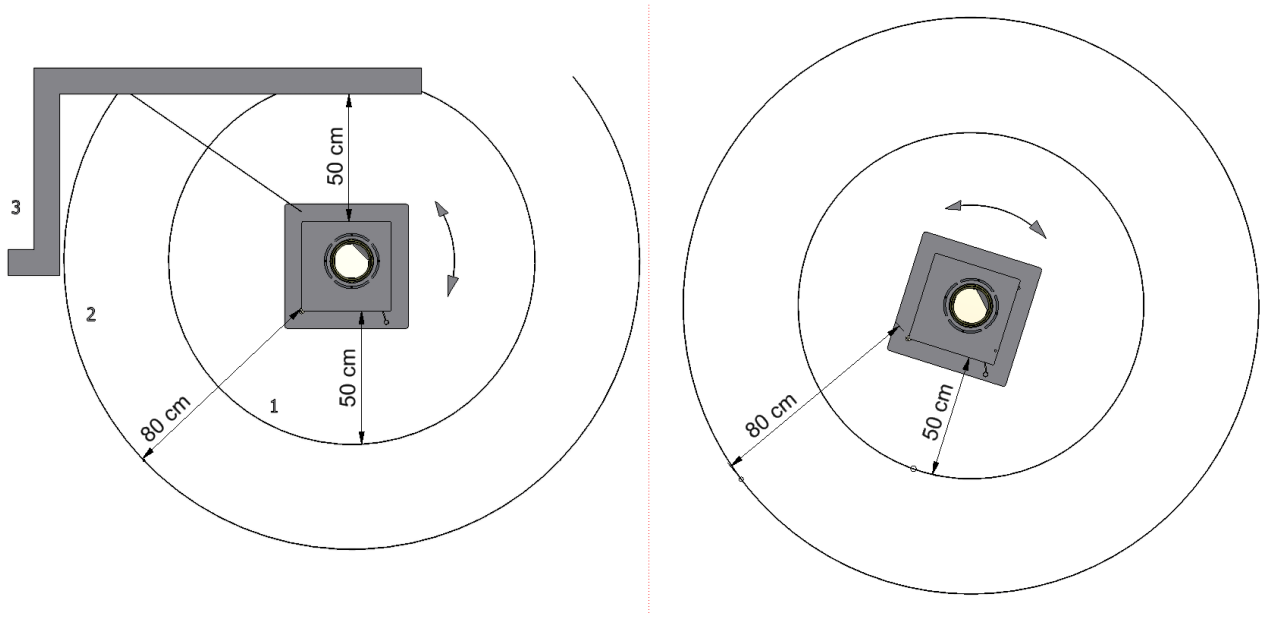

MAX BLANK
HIGH QUALITY

3 D’autres informations

En respectant les distances de sécurité par rapport aux éléments combustibles et aux éléments à protéger, vous vous conformez à l’ordonnance sur les installations de chauffage (FeuVo) des Länder allemands, qui régit les prescriptions relatives à l’installation des appareils de chauffage.
Pour les éléments non combustibles, la distance peut être réduite.
Même en respectant les distances de sécurité mentionnées ci-dessus, il peut y avoir des décolorations sur les matériaux sensibles des parois, ce qui ne donne toutefois aucun droit à des prestations de garantie.

Votre poêle est un appareil à combustion intermittente.
Il ne doit donc jamais être surchargé de manière significative ou prolongée.

En fonctionnement normal du poêle, la poignée de la porte du foyer reste froide.
Si la poignée de la porte du foyer devient exceptionnellement trop chaude, utiliser le gant de protection.

Le tirage minimal est de 12 Pa. Le tirage maximal est de 15 Pa.
Au-delà d’une dépression de 15 Pa, il convient de limiter le tirage.

Lors du raccordement d’air extérieur, il faut tenir compte du fait que la pression d’air atmosphérique équivaut à la pression d’air ambiant. Un cas de surpression ou de dépression peut avoir des effets négatifs sur la combustion.

Contrôler au moins 1 fois par an le réglage des aimants de porte résistants à la chaleur et les réajuster si nécessaire afin de garantir l’étanchéité de la porte du foyer.
Les aimants de porte ne doivent pas heurter le corps de base.
Respecter un écart de 1 à 2 mm.

Contrôler les aimants de porte au moins 1 fois par an afin de détecter d’éventuels dommages (par ex. fissures ou éclats) et, si nécessaire, les faire remplacer par votre revendeur spécialisé.

Les joints des portes du foyer et des vitres sont soumis à des contraintes thermiques et peuvent s’user. Contrôler régulièrement les joints, au moins 1 fois par an.

Ne laissez jamais vos enfants sans surveillance à proximité du poêle – risque de brûlure !!!

4 Manette de réglage d'air

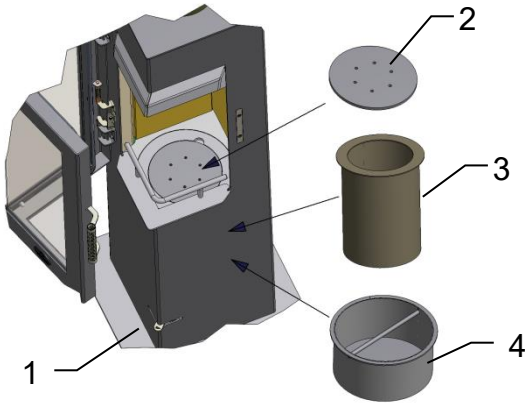

Avant d'allumer le poêle, vérifier que le bac à cendres (4) et la grille (2) sont en place. Si la boîte à granulés (3) est disponible, elle peut également être installée en option.

L'air de combustion est réglé par la manette (1).
La manette de réglage d'air (1) permet de régler l'air primaire (5) et l'air secondaire (6) à l'aide d'un seul levier (1).

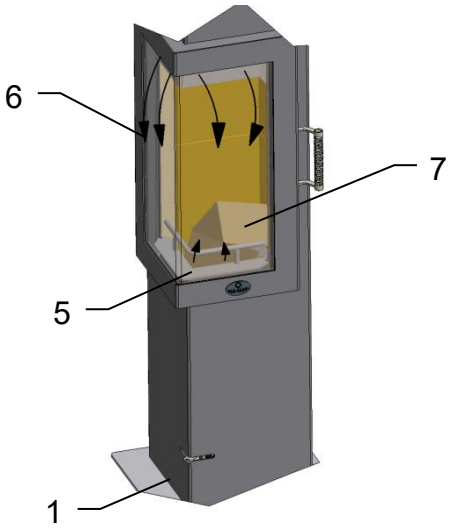

Pour l'allumage, placer 2 bûches d'environ 20 cm, d'un poids total de 1,5 kg, dans le foyer (2) – 2 bûches à l'horizontale.
Poser un allume-feu en laine de bois sur les bûches et allumer.

Une fois la braise obtenue, ajouter du combustible.

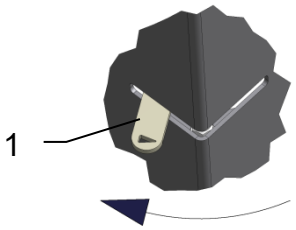

Pour l'allumage, placer la manette tout à gauche (1), selon la flèche.
Air de combustion ouvert→

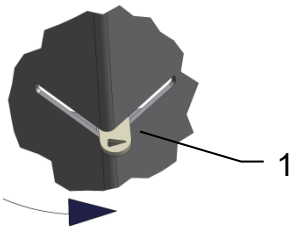

Manette d'air au MILIEU :
→à cette position, la puissance nominale
est atteinte

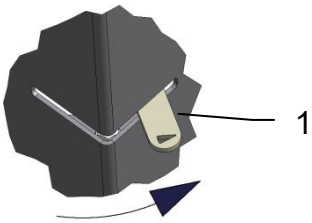

Manette tout à droite (1) :
→Air de combustion
fermé

MAX BLANK
HIGH QUALITY

5 Installation des pierres réfractaires

Les pierres réfractaires destinées à ce poêle, ne doivent pas être collées ou maçonnées. Elles sont à poser comme suit, dans l'ordre décrit, dans le foyer. Il est important pour le bon fonctionnement de l'appareil, que les pierres réfractaires soient installées correctement.

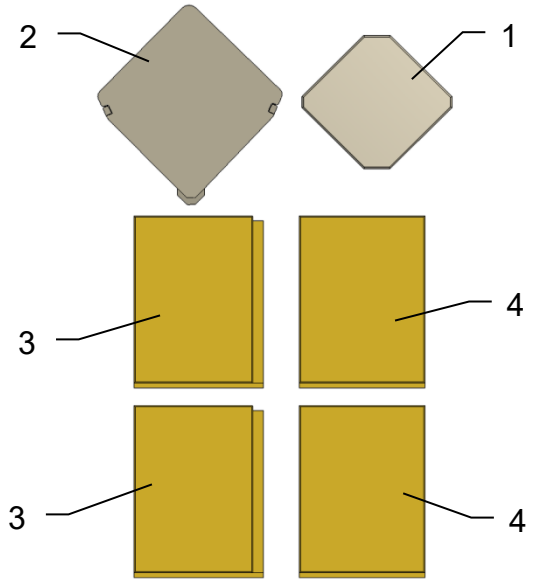

Vérifier l'intégralité des pierres réfractaires et les déflecteurs.

L'habillage du foyer se compose des éléments suivants :
- 1 x plaque déflectrice supérieure (1)
- 1 x plaque déflectrice inférieure (2)
- 2 x pierres latérales gauches (3)
- 2 x pierres latérales droites (4)

Déposer les pierres réfractaires et les plaques déflectrices à portée de main à côté du poêle.

Vérifier la propreté du sol de la chambre de combustion et éventuellement le nettoyer.

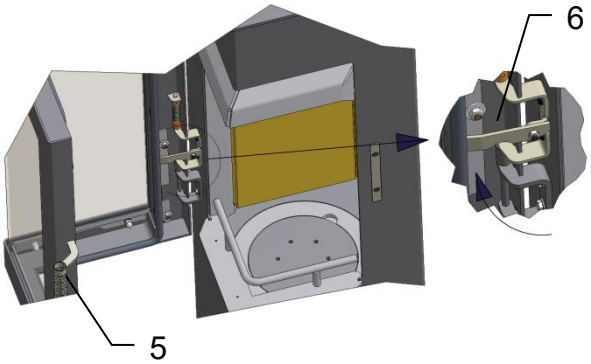

Bloquer la porte du foyer (5) afin d'éviter qu'elle ne se referme automatiquement en relevant le dispositif de maintien (6).

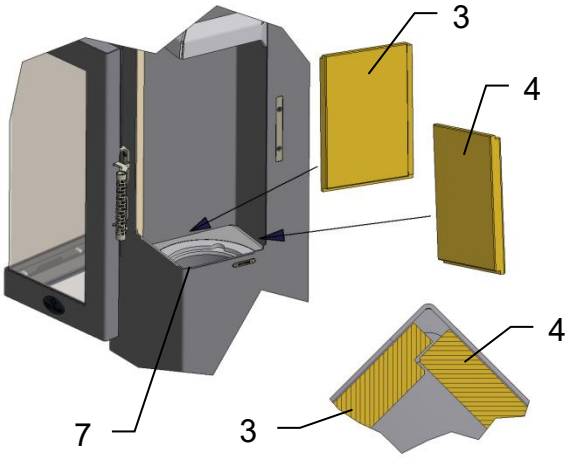

Mettre en place les pierres latérales gauche (3) et droite (4) dans le foyer (7), comme illustré.

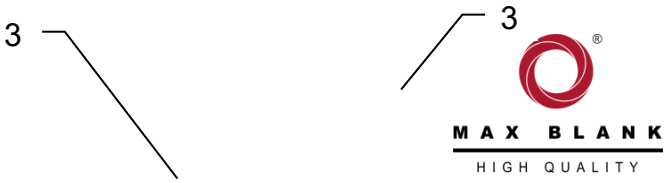

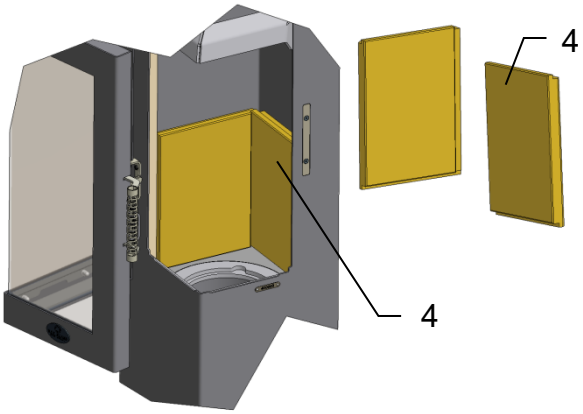

Placer une autre pierre latérale gauche (3) et droite (4) sur les pierres déjà montées.

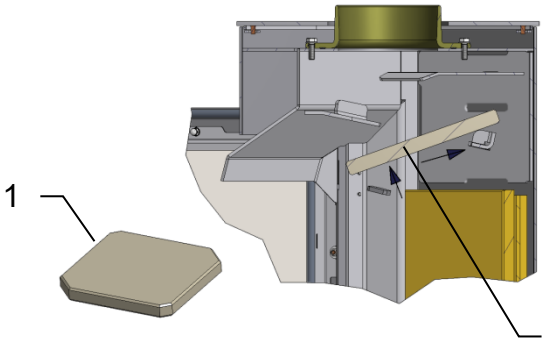

Monter la plaque déflectrice supérieure (1) comme illustré.

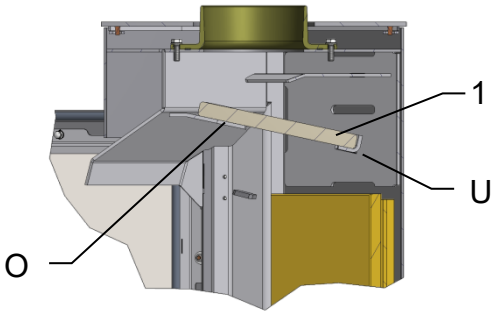

Poser la plaque déflectrice supérieure (1), comme illustré, sur la surface d'appui supérieure (O) et sur l'équerre d'appui arrière (U).

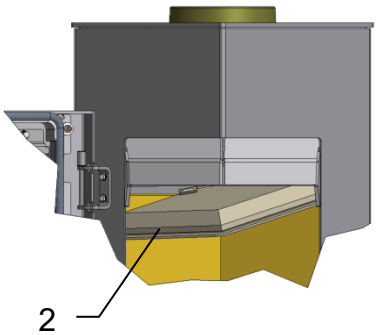

Introduire la plaque déflectrice inférieure (2) dans le foyer comme illustré, la poser à l'avant sur les appuis latéraux (7) et à l'arrière sur les pierres latérales (3, 4).

MAX BLANK
HIGH QUALITY

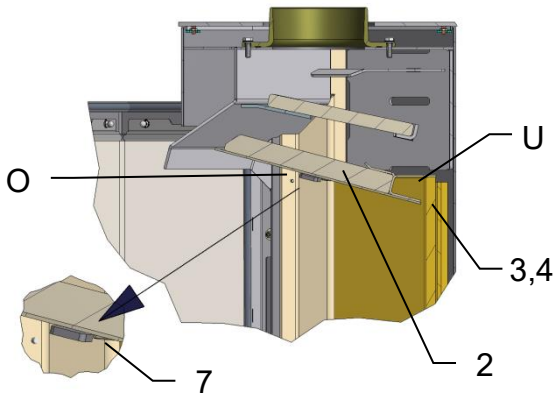

La plaque déflectrice inférieure (2) doit reposer, comme illustré, sur l'appui supérieur (O) et, à l'arrière, par sa languette (U), sur les pierres latérales (3, 4).

Pousser la plaque déflectrice (2) vers l'arrière jusqu'à ce que la languette (7) soit en position.

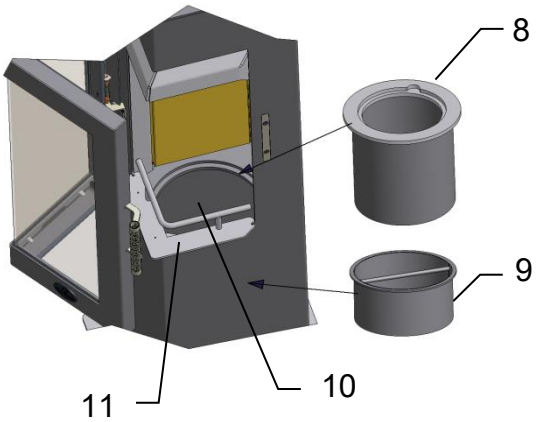

Mettre en place le bac à cendres (9) dans le foyer.

Insérer la bague d'adaptation (8) dans la sole du foyer (10).

Mettre en place le chenet (11).

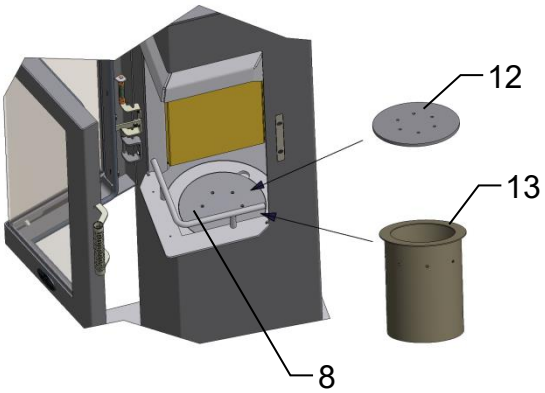

Insérer la grille (12) dans la bague d'adaptation (8).

Si l'option « combustion aux granulés » est disponible, la boîte à granulés correspondante (13) peut être mise en place dans la bague d'adaptation (8) avant l'insertion de la grille (12).

6 Nettoyage

Pour nettoyer soigneusement le foyer, l'habillage en pierres réfractaires peut être démonté dans l'ordre inverse de celui décrit au chapitre 5. Le foyer et les ouvertures d'air de combustion peuvent ainsi être nettoyés plus facilement.

Pour le nettoyage des conduits de fumée, vous pouvez retirer les déflecteurs du poêle afin d'enlever la suie accumulée sur les conduits de fumée dans le foyer.

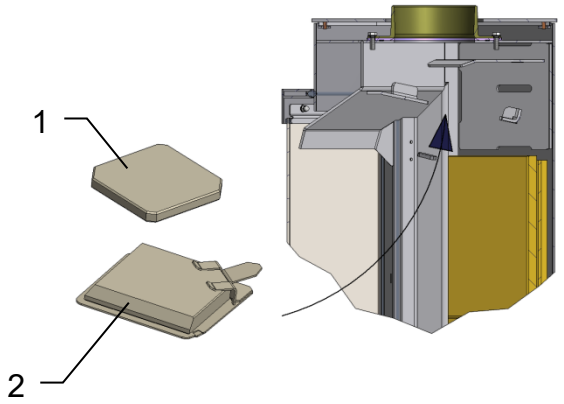

Pour nettoyer les conduits du poêle, démonter les deux plaques déflectrices (1) et (2).

Ainsi vous avez libre accès à la buse d'évacuation des fumées.

Pour vider le bac à cendres (9), retirer la grille (12) et la bague d'adaptation (8) du foyer.

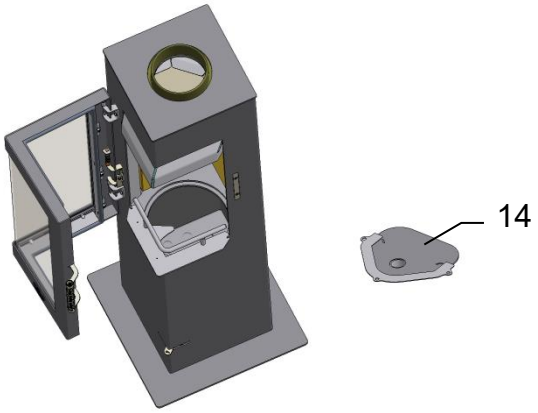

Retirer le couvercle de révision (14).
Nettoyer les conduits d'air à l'aide d'un aspirateur approprié.

MAX BLANK
HIGH QUALITY

7 Montage : poêle Lübeck SP

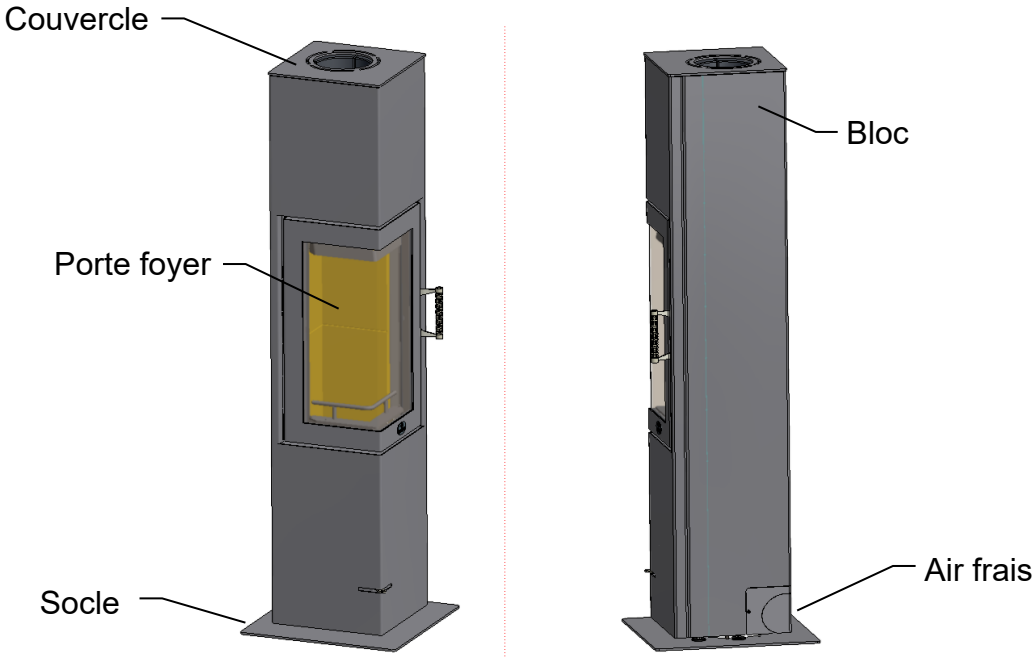

<u>Attention :</u>

Manipuler tous les éléments d'habillage avec précaution !
Ne pas percuter les éléments entre eux !
Ne pas appuyer les angles ni les coins !
Couchez les éléments soigneusement sur un support type carton !

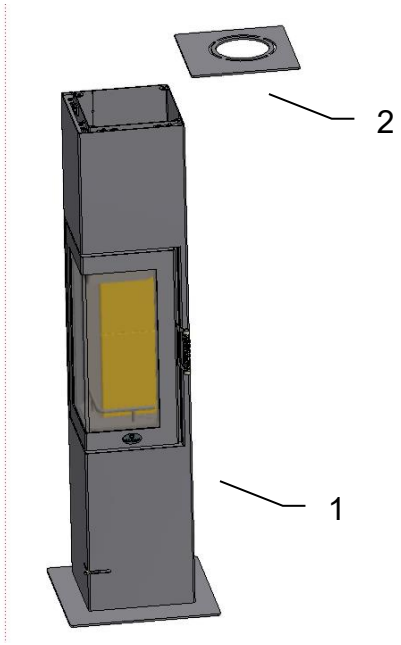

Outils nécessaires au montage du poêle :

- Niveau
- Clé plate de 13
- Clé plate de 10

Déballer le poêle (1) avec précaution.

Retirer le couvercle en acier (2) du poêle (1).

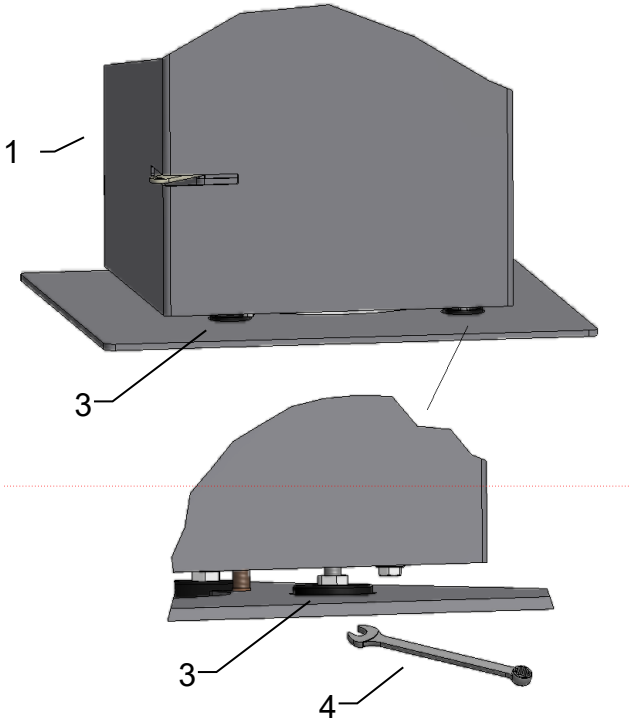

Placer le poêle (1) à son emplacement définitif et vérifier les niveaux.

Si nécessaire, mettre le poêle à niveau à l'aide des pieds réglables (3).
Pour cela, tourner les pieds réglables (3) avec une clé plate de 13 (4).

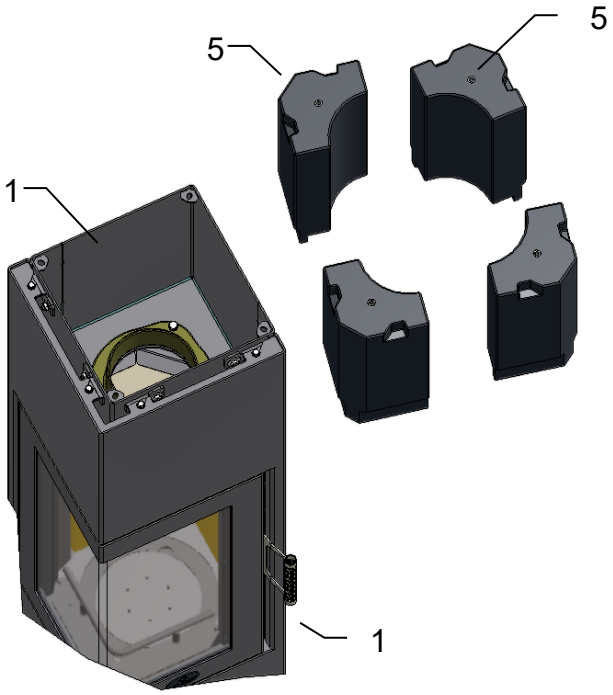

Le bloc d'accumulation complet se compose de 4 pierres d'accumulation identiques (5).

Placer les pierres d'accumulation (5) dans le poêle (1), rainure annulaire orientée vers le bas, comme illustré.

MAX BLANK
HIGH QUALITY

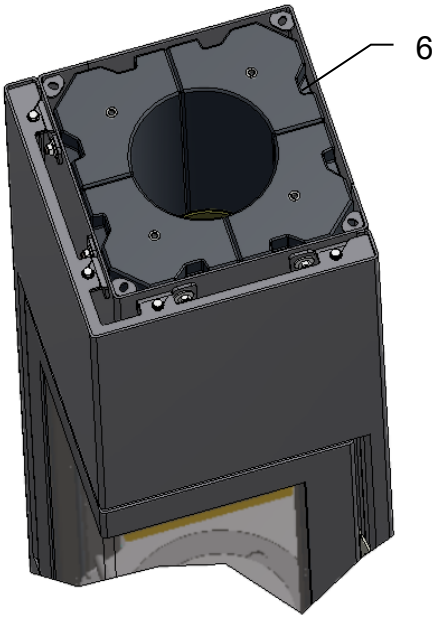

L'illustration ci-contre montre les pierres d'accumulation installées dans le Lübeck SP avec raccordement du conduit de fumée par le haut (6).

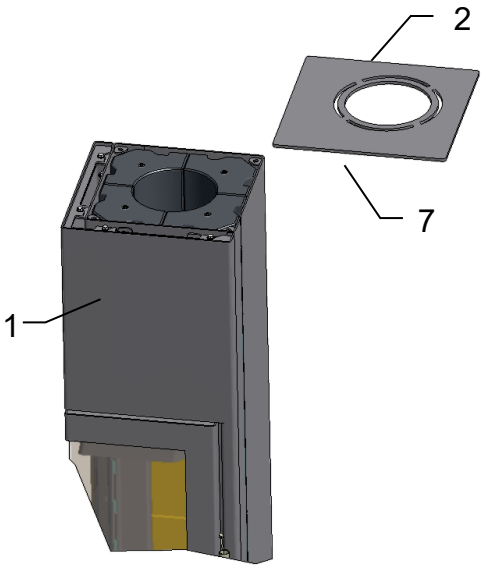

Poser le couvercle en acier (2) sur le poêle (1).

La hauteur du couvercle en acier (2) peut être réglée à l'aide des écrous de réglage (7) situés sur sa face inférieure.

.

8 Raccord d’air frais extérieur

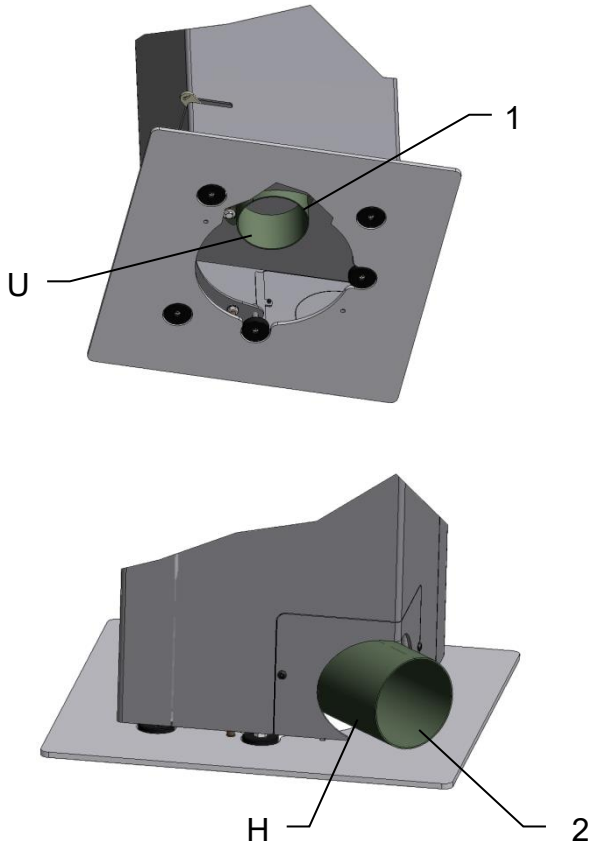

Diamètre buse d’air frais

Le poêle est préparé pour un raccord d'air extérieur en bas (U) ou à l'arrière (H).

Selon la variante de raccordement par le dessous (U) ou par l’arrière (H), monter une buse droite d’air extérieur (1) ou une buse coudée d’air extérieur (2).

Selon la finition du poêle il est nécessaire d’enlever les opercules déjà pré-percées ou il faut monter des pièces spéciales.

MAX BLANK
HIGH QUALITY

9 Accessoires

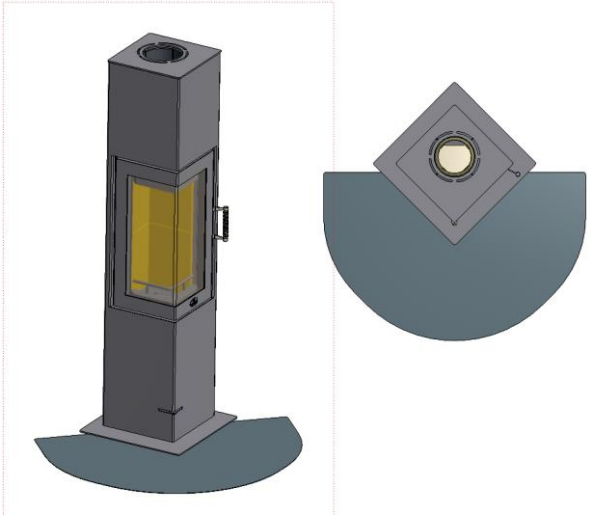

Plaques de Sol amovibles

Les plaques de protection de sol Max Blank constituent une solution pratique pour protéger le sol sur les côtés et devant le poêle à bois.

Elles peuvent être retirées pour le nettoyage du sol ou quand le poêle n’est pas en fonctionnement.

10 Contenu de la livraison

- Poêle à bois
- Revêtement de la chambre de combustion
- Notice d’installation et d‘utilisation
- Manuel Technique
- Plaque signalétique
- Etiquette énergie

11 Fonctionnement indépendant de l’air ambiant (RLU)

1. Si l’appareil fonctionne en mode dépendant de l’air ambiant, vérifier comment l’alimentation en air de combustion du local d’installation doit être réalisée conformément à la réglementation applicable. Des exigences supplémentaires concernant l’alimentation et le renouvellement de l’air peuvent s’appliquer en cas de fonctionnement simultané avec d’autres appareils de chauffage.

2. Remarque : les dispositifs de ventilation utilisés en même temps que des appareils de chauffage dans la même pièce ou dans un ensemble de pièces communicantes peuvent provoquer des problèmes.

3. AIR DE COMBUSTION
   Pour garantir un fonctionnement correct, une quantité d’air suffisante doit être disponible pour la combustion. Dans les bâtiments et locaux très étanches, une alimentation directe en air extérieur, indépendante de l’air ambiant, est recommandée.

4. Remarques importantes
   Veuillez respecter les points suivants lors de l’utilisation de votre appareil de chauffage :
   - Votre appareil de chauffage ne doit fonctionner qu’avec la porte du foyer fermée. En fonctionnement indépendant de l’air ambiant, seul un raccordement individuel à la cheminée est autorisé. En fonctionnement dépendant de l’air ambiant, un raccordement multiple à la cheminée est possible.
   - La conduite d’alimentation en air de combustion doit avoir un diamètre minimal de Ø100 mm, une longueur maximale de 5 mètres et comporter au maximum 2 coudes à 90°. Pour des longueurs supérieures, une justification par calcul selon EN 13384 est requise.
   - La conduite d’alimentation en air doit être suffisamment étanche.
   - Veuillez consulter la réglementation applicable aux installations de combustion pour connaître les exigences relatives aux locaux d’installation et les locaux dans lesquels l’installation d’appareils de chauffage est interdite.
   - L’étanchéité et l’exécution de la cheminée doivent être conformes aux règles techniques en vigueur.
   - Le contrôle d’étanchéité de l’appareil est effectué en usine. Le certificat peut être envoyé sur demande.
   - La conduite d’air de combustion doit être conforme aux règles techniques en vigueur (par ex. TROL, etc.).
   - La cheminée, la conduite d’air de combustion et leurs raccords doivent être réalisés dans les règles de l’art. Utiliser à cet effet les composants du fabricant.
   - Pour les appareils installés selon la variante de type FC61x, effectuer un contrôle d’étanchéité après l’assemblage (par ex. tube fumigène, essai de pression, mesure de dépression, etc.).
   - Pendant le fonctionnement de l’appareil et le nettoyage des grilles d’air, maintenir le clapet d’arrêt en position « ouverte ».
   - Après un feu de cheminée, effectuer un contrôle d’étanchéité du système. Le remplacement des joints est dans tous les cas recommandé.
   - Pendant le fonctionnement, la porte du foyer doit toujours être verrouillée et ne doit être ouverte que pour ajouter du combustible.

MAX BLANK
HIGH QUALITY

12 Données produit

Données produit relatives aux dispositifs de chauffage décentralisés à combustible solide
Exigences d'informations applicables aux dispositifs de chauffage décentralisés à combustible solide selon les ordonnances (EU) 2015/1185 et (EU) 2015/1186

Coordonnées du fabricant ou de son représentant autorisé

Fabricant :	Max Blank GmbH
Contact :	Thomas Blank
Adresse :	Klaus-Blank-Straße 1
	91747 Westheim
	Allemagne

Données de l'appareil

Référence(s) du modèle :	**KO9 – Lübeck SP**
Modèles équivalents :	Lübeck SP
Rapports d'essai :	DBI F 24/05/1095 DBI-Gastechnologisches Institut gGmbH Freiberg
Normes harmonisées :	EN 16510-1:2022 / EN 16510-2-1:2022
Autres normes/ spécifications techniques :	
Fonction de chauffage indirecte :	Non
Puissance thermique directe :	5,9 kW
Puissance thermique indirecte :	- kW

Caractéristiques à l'emploi avec combustible de référence

Efficacité énergétique saisonnière pour le chauffage des locaux ηs:	68 %
Indice d'efficacité énergétique (EEI):	103

Précautions particulières pour l'assemblage, l'installation ou la maintenance

- Les distances de sécurité et les écarts au feu aux matériaux combustibles doivent impérativement être respectés !
- Le foyer doit toujours recevoir assez d'air de combustion ! Des installations d'aspiration d'air peuvent perturber l'alimentation d'air de combustion !

MAX BLANK GmbH
Klaus-Blank-Straße 1
91747 Westheim
Telefon 09082/[illegible]01
Telefax 09082/[illegible]

91747 Westheim, 30.07.2025 Dipl. Ing. (FH) Thomas Blank

MAX BLANK
HIGH QUALITY

Lieu, Date | Signature

Combustible	Combustible de référence (un seul) :	Autre(s) combustible(s) admissible(s):	η_s [x%]:	Émissions dues au chauffage des locaux à la puissance thermique nominale				Émissions dues au chauffage des locaux à la puissance thermique minimale			
				PM	OGC	CO	NO_x	PM	OGC	CO	NO_x
				[x] mg/Nm³ (13% O_2)				[x] mg/Nm³ (13% O_2)			
Bûches de bois ayant un taux d'humidité ≤ 25%	Oui	Non	68	≤40	≤120	≤1250	≤200	-	-	-	-
Bois compressé, Bois comprimé ayant un taux d'humidité < 12%	Non	Oui	68	≤40	≤120	≤1250	≤200	-	-	-	-
Autre biomasse ligneuse	Non	Non	-	-	-	-	-	-	-	-	-
Biomasse non ligneuse	Non	Non	-	-	-	-	-	-	-	-	-
Anthracite et charbon maigre	Non	Non	-	-	-	-	-	-	-	-	-
Coke de houille	Non	Non	-	-	-	-	-	-	-	-	-
Semi-coke	Non	Non	-	-	-	-	-	-	-	-	-
Charbon bitumineux	Non	Non	-	-	-	-	-	-	-	-	-
Briquettes de lignite	Non	Non	-	-	-	-	-	-	-	-	-
Briquettes de tourbe	Non	Non	-	-	-	-	-	-	-	-	-
Briquettes constituées d'un mélange de combustibles fossiles	Non	Non	-	-	-	-	-	-	-	-	-
Autres combustible fossile	Non	Non	-	-	-	-	-	-	-	-	-
Briquettes constituées d'un mélange de biomasse et de combustible fossile	Non	Non	-	-	-	-	-	-	-	-	-
Autre mélange de biomasse et de combustible solide	Non	Non	-	-	-	-	-	-	-	-	-

Caractéristiques pour une utilisation avec le combustible de référence uniquement

Caractéristique	Symbole	Valeur	Unité
Puissance thermique			
Puissance nominale	P_{nom}	5,9	kW
Puissance thermique minimale (indicative)	P_{min}	N.A.	kW

Caractéristique	Symbole	Valeur	Unité
Rendement utile (PCI brut)			
Rendement utile à la puissance thermique nominale	$\eta_{th,nom}$	78	%
Rendement utile à la puissance thermique minimale (indicative)	$\eta_{th,min}$	N.A.	%

Caractéristique	Symbole	Valeur	Unité
Consommation d'électricité auxiliaire			
À la puissance thermique nominale	el_{max}	x,xxx	kW
À la puissance thermique minimale	el_{min}	x,xxx	kW
En mode veille	el_{SB}	x,xxx	kW
Puissance requise par la veilleuse permanente			
Puissance requise par la veilleuse (le cas échéant)	P_{pilot}	x,xxx	kW

Type de contrôle de la puissance thermique/de la température de la pièce (sélectionner un seul type)	
contrôle de la puissance thermique à un palier, pas de contrôle de la température de la pièce	Oui
contrôle à deux ou plusieurs paliers manuels, pas de contrôle de la température de la pièce	Non
contrôle de la température de la pièce avec thermostat mécanique	Non
contrôle électronique de la température de la pièce	Non
contrôle électronique de la température de la pièce et programmateur journalier	Non
contrôle électronique de la température de la pièce et programmateur hebdomadaire	Non
Autres options de contrôle (sélectionner une ou plusieurs options)	
contrôle de la température de la pièce, avec détecteur de présence	Non
contrôle de la température de la pièce, avec détecteur de fenêtre ouverte	Non
contrôle à distance	Non

MAX BLANK
HIGH QUALITY

MAX BLANK

HIGH QUALITY

Pour toute question, veuillez demander conseil à votre revendeur
(Voir cachet commercial)

Max Blank GmbH - Klaus-Blank-Straße 1 - D-91747 Westheim
www.maxblank.com

Nous nous réservons tout droit de modification de conception, de design, de couleur, ainsi que de toute erreur d'impression.

16510-Lübeck SP-FR-01