# Manuel Technique

EN 16510

## Florenz BF

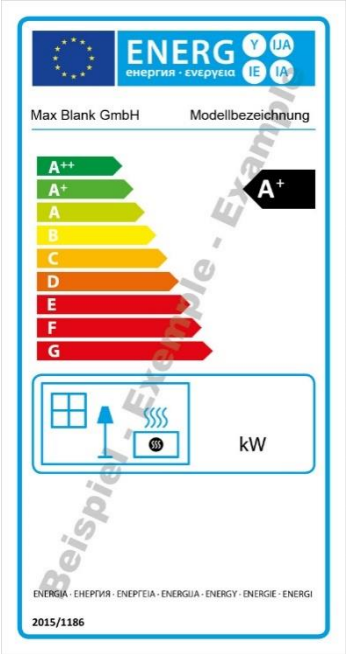

CE

MAX BLANK HIGH QUALITY

Max Blank GmbH
Klaus-Blank-Str.1
D-91747 Westheim

25 DoP-Nr. Rio S - 10 NB 1721

DIN EN 16510-1:2022 / DIN EN 16510-2-1:2022
Raumheizung in Wohngebäuden

Produkttyp:
Raumheizer Modellbezeichnung

| | |
|---|---|
| Brandsicherheit | erfüllt |
| - Brandverhalten | A1 |
| Abstände zu brennbaren Bauteilen: | |
| - Mindestabstand zu den Seiten | 200 mm |
| - Mindestabstand zur Rückwand | 300 mm |
| - Mindestabstand zur Decke | 750 mm |
| - Mindestabstand zum Boden | 0 mm |
| - Eckaufstellung Seitenwände | 300 mm |
| - Strahlungsbereich vorne | 1000 mm |
| - Nennwärmeleistung | 7,9 kW |
| - Raumwärmeleistung | 7,9 kW |
| - Wirkungsgrad | 81 % |
| - CO-Emission (13%/ O2) | ≤ 1250 mg/m3 |
| - NOx-Emission (13%/ O2) | ≤ 200 mg/m3 |
| - OGC-Emission (13%/ O2) | ≤ 120 mg/m3 |
| - Feinstaub-Emission (13%/ O2) | ≤ 40 mg/m3 |
| Oberflächentemperatur | erfüllt |
| Mechanische Festigkeit | erfüllt |
| Wärmeleistung / Energieeffizienz | erfüllt |
| Mindestförderdruck bei Nennwärmeleistung | 12 Pa |

Empfohlene Brennstoffe: Scheitholz / Holzbrikett
Ausschließlich empfohlene Brennstoffe verwenden
Mehrfachbelegung der Schornsteins ist möglich
Zeitbrandfeuerstätte für geschlossenen Betrieb - Typ BE
Lesen und befolgen Sie die Bedienungsanleitung!

Beispiel - Exemple - Example

**La plaque signalétique et l'étiquette énergie sont jointes à cette notice.**

Vous trouverez des indications
importantes à la page suivante !

MAX BLANK
HIGH QUALITY

# Emplacement de la plaque signalétique

**Selon la loi, la plaque signalétique doit être appliquée sur l'appareil de chauffage. Elle doit être placée de telle manière que les données techniques soient toujours lisibles dans leur intégralité.**

Vous avez ainsi le libre choix, en fonction de la situation de votre poêle, de la placer pour respecter cette prescription.

**Méthode de fixation de la plaque signalétique :**

1. Sortir la plaque signalétique de son emballage
2. Placer la plaque à un endroit en évidence sur l'appareil de chauffage, en fonction de son exposition, sur une partie inférieure de l'appareil pas trop exposée à la chaleur.

   Notre recommandation :
   a) Sur partie inférieure du panneau arrière
   b) Sur partie inférieure de l'habillage latéral
   c) Sur le tiroir
   d) Sur pierre – ou sur acier

3. Retirer le film plastique et coller à l'endroit décidé précédemment. La plaque signalétique ainsi que son adhésif résistent à une chaleur d'environ 180°C.

**→Numéro de série :**

Le numéro de série de l'appareil de chauffage est serti sur le corps de chauffe au-dessus de la manette de réglage d'air en ouvrant la porte du foyer.

MAX BLANK
HIGH QUALITY

# Manuel Technique

## Florenz BF

**Sommaire :** **Page**


| | | |
|---|---|---|
| 1 | Fiche technique | 4 |
| 2 | Distances de sécurité – écarts au feu | 6 |
| 3 | D'autres informations | 7 |
| 4 | Manette de réglage d'air | 8 |
| 5 | Installation des pierres réfractaires | 9 |
| 6 | Nettoyage | 11 |
| 7 | Montage | 12 |
| 8 | Raccord d'air frais extérieur | 16 |
| 9 | Accessoires | 17 |
| 10 | Contenu de la livraison | 17 |
| 11 | Données produit | 18 |


**Veuillez lire et suivre les instructions techniques ainsi que les instructions d'installation et d'utilisation.**

**Il convient de respecter les normes nationales et européennes, ainsi que les réglementations spécifiques à chaque pays (par ex. règlements de construction) et les dispositions locales en vigueur.**

**Sous réserve de modifications techniques.**

MAX BLANK
HIGH QUALITY

# 1 Fiche technique (Dimensions en cm)

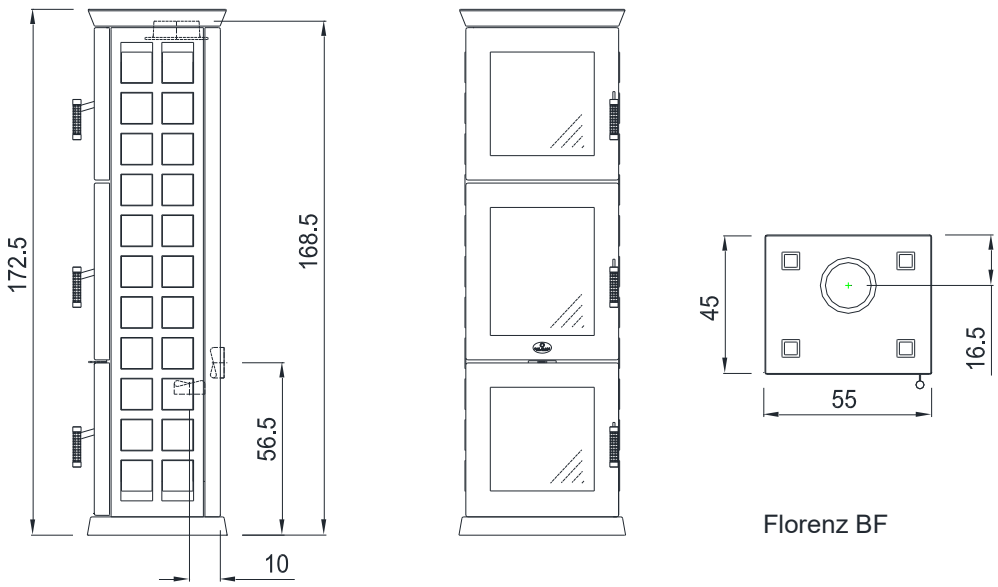


| Données techniques | Florenz BF |
|---|---|
| Hauteur | 172,5 cm |
| Largeur | 55 cm |
| Profondeur | 45 cm |
| Poids total | 293 kg |
| Poids chamottes | 26 kg |
| Diamètre buse d'évacuation | Ø 150 mm |
| Diamètre buse d'air frais | Ø 100 mm |
| Largeur foyer | 37 cm |
| Profondeur foyer | 29 cm |
| Hauteur porte foyer | 58 cm |
| Largeur porte foyer | 50 cm |
| Hauteur vitre | 42 cm |
| Largeur vitre | 34 cm |
| Hauteur de la porte du compartiment de cuisson | 50 cm |
| Largeur de la porte du compartiment de cuisson | 50 cm |
| Hauteur intérieure du compartiment de cuisson | 30 cm |
| Largeur intérieure du compartiment de cuisson | 34 cm |
| Profondeur intérieure du compartiment de cuisson | 30 cm |



MAX BLANK
HIGH QUALITY

| Fiche technique | | |
|---|---|---|
| **KO2BF – Florenz BF** | | |
| **EN 16510-1:2022 / EN 16510-2-1:2022** | | |
| Combustibles autorisés | | Bois bûche<br>Briquette de bois |
| Puissance nominale | $P_{nom}$ | 8,0 kW |
| Puissance calorifique | $P_{SHnom}$ | 8,0 kW |
| Rendement à puissance nominale | $\eta_{nom}$ | 86 % |
| Efficacité énergétique saisonnière pour le chauffage des locaux | $\eta_s$ | 76 % |
| Indice d'efficacité énergétique (EEI) | EEI | 115 |
| Classe d'efficacité énergétique | | A+ |
| Emission de CO (13%O2) | $CO_{nom}$ | ≤ 1250 mg/m³ |
| Emission de NOx (13%O2) | $NO_{xno}$ | ≤ 200 mg/m³ |
| Emission de COT (13%O2) | COTno | ≤ 120 mg/m³ |
| Emission de poussières (13%O2) | $PM_{nom}$ | ≤ 40 mg/m³ |
| Tirage minimal à puissance nominale | $p_{nom}$ | 12 Pa |
| Température des fumées à la buse à puissance nominale | $T_{snom}$ | 240 °C |
| Désignation du conduit de fumée | Classe T | T 400 G |
| Débit massique des fumées à puissance nominale | $\Phi_{f,g\ nom}$ | 6,97 g/s |
| Adapté au fonctionnement en continu (CON) ou par intermittence (INT) | | INT |
| Diamètre de la buse de raccordement des fumées | $d_{out}$ | Ø150 |
| Charge maximale par le conduit de fumée | $m_{chim}$ | 36 kg |
| Consommation de combustible | | 2,44 kg/h |
| Masse de chargement | | 1,80 kg |
| Type d'appareil de chauffage | | Type BE<br>Appareil à combustion intermittente |
| Possibilité de branchement multiple en fonctionnement dépendant de l'air ambiant | | |

Toutes les valeurs sont des valeurs mesurées sur banc d'essai

Veuillez respecter le manuel d'utilisation !

## Distances minimales aux éléments combustibles

| | | |
|---|---|---|
| Distance minimale à l'arrière par rapport aux matériaux combustibles | $d_R$ | 28 cm |
| Distance minimale sur les côtés par rapport aux matériaux combustibles | $d_S$ | 20 cm |
| Distance minimale au-dessus par rapport aux matériaux combustibles dans le plafond | $d_C$ | 75 cm |
| Distance minimale à l'avant par rapport aux matériaux combustibles | $d_P$ | 100 cm |
| Distance minimale à l'avant par rapport aux matériaux combustibles dans la zone de rayonnement inférieure avant | $d_F$ | 0 cm |
| Distance minimale à l'avant par rapport aux matériaux combustibles dans la zone de rayonnement latérale avant | $d_L$ | 100 cm |
| Distance minimale sous l'appareil (sans pieds) par rapport aux matériaux combustibles | $d_B$ | 0 cm |
| Distance minimale par rapport aux murs incombustibles | $d_{non}$ | 5 cm |

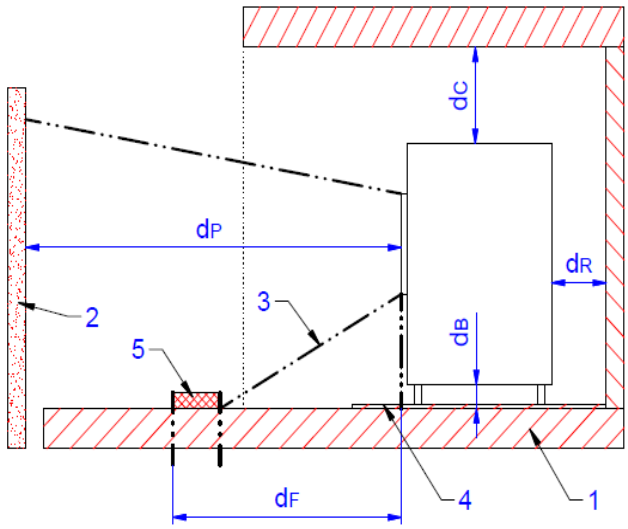


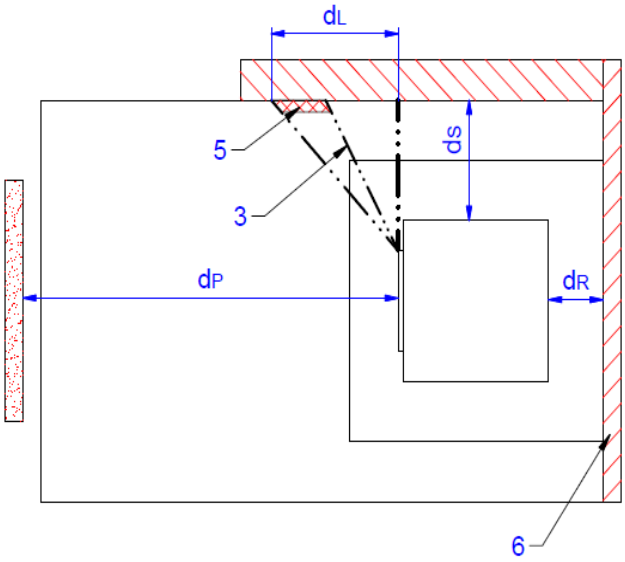


**Légende**

1 Sol en matériau combustible

2 Objets dans la zone frontale

3 Zone de rayonnement

4 Plaque de protection de sol chauffage

5 Zone critique (dépassement de rayonnement
65 K en raison du rayonnement)

6 Murs en matériau combustible

dC Distance au plafond

dP Distance à la plaque frontale

dF Distance au sol vers l'avant

dB Distance sous l'appareil de chauffage

(pour les appareils sans pieds : 0)

dL Distance au mur latéral dans la zone de

dS Distance au mur latérale

dR Distance au mur arrière



MAX BLANK
HIGH QUALITY

## 2 Distances de sécurité – écarts au feu

Tous les composants inflammables, meubles et objets à proximité du poêle doivent être protégés et les réglementations locales en vigueur appliquées.

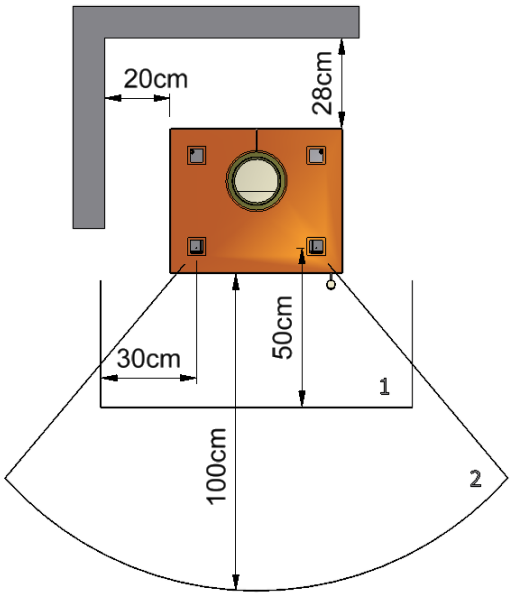


Pose murale

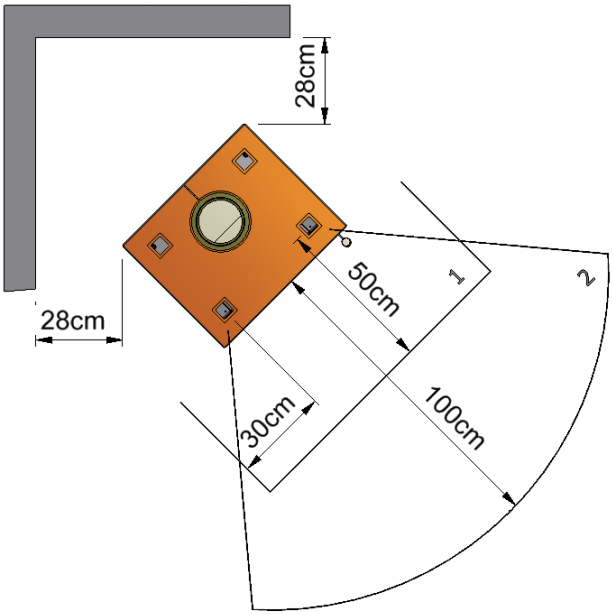


Pose en angle

1…Plaque pare-feu
2…Rayonnement

**Distances de sécurité aux éléments combustibles :**

Dans la zone visible du feu (zone de rayonnement), une distance de 100 cm par rapport aux éléments combustibles doit être respectée.

Respecter une distance de 20 cm sur les côtés et de 28 cm à l'arrière par rapport aux parois combustibles.

Pour une installation en angle, respecter une distance de 28 cm par rapport aux parois latérales.

En cas de sol combustible, celui-ci doit être protégé par une plaque pare-feu, qui, mesurée de l'ouverture du foyer, couvre le sol sur au moins 30 cm sur les côtés et 50 cm vers l'avant.

Lors du choix des plaques de sol, veuillez respecter les réglementations locales et avoir l'accord de votre ramoneur.

## 3 D’autres informations

En respectant les distances de sécurité par rapport aux éléments combustibles et aux éléments à protéger, vous vous conformez à l’ordonnance sur les installations de chauffage (FeuVo) des Länder allemands, qui régit les prescriptions relatives à l’installation des appareils de chauffage.
Pour les éléments non combustibles, la distance peut être réduite.
Même en respectant les distances de sécurité mentionnées ci-dessus, il peut y avoir des décolorations sur les matériaux sensibles des parois, ce qui ne donne toutefois aucun droit à des prestations de garantie.

Votre poêle est un appareil à combustion intermittente.
Il ne doit donc jamais être surchargé de manière significative ou prolongée.

En fonctionnement normal, la poignée de la porte de chargement reste froide. Si elle devient malgré tout chaude, utilisez un gant de protection.

Le tirage minimal est de 12 Pa. Le tirage maximal est de 15 Pa.
Au-delà d’une dépression de 15 Pa, il convient de limiter le tirage.

Lors du raccordement d’air extérieur, il faut tenir compte du fait que la pression d’air atmosphérique équivaut à la pression d’air ambiant. Un cas de surpression ou de dépression peut avoir des effets négatifs sur la combustion.

Les joints des portes du foyer et des vitres sont soumis à des contraintes thermiques et peuvent s’user. Vérifiez-les régulièrement et remplacez-les une fois par an.

Après les deux à trois premières combustions, vérifiez les vis de fixation de la vitre du foyer ou du cadre de maintien et serrez-les si nécessaire uniquement à la main.

Lors du rajout de bois de chauffage, veillez toujours à ce que le tiroir à combustible soit fermé afin d’éviter toute chute accidentelle de braises.

Ne laissez jamais vos enfants sans surveillance à proximité du poêle – risque de brûlure !!!

# 4 Manette de réglage d'air

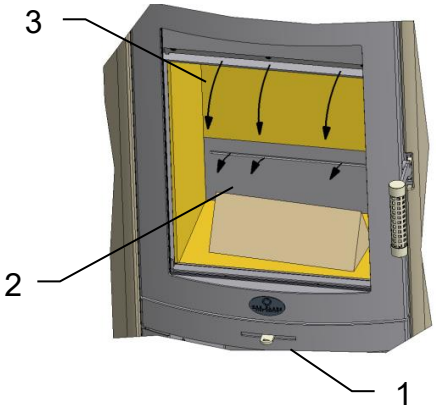


L'air nécessaire pour la combustion sera réglé par la manette de réglage d'air (1).
La manette de réglage d'air (1) permet de régler l'air primaire (2) et l'air secondaire (3) à l'aide d'un seul levier (1).

Pour l'allumage, placer 3 bûches d'une longueur d'environ 20 cm et d'un poids total d'environ 1,9 kg dans le foyer (4) – 2 bûches en diagonale en bas et 1 bûche en diagonale par-dessus.
Poser un allume-feu en fibres de bois sur le dessus des bûches et démarrer la combustion.

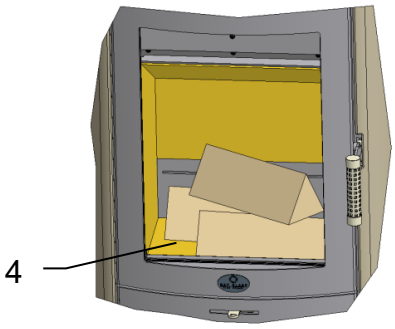


Après la combustion et l'atteinte de la braise de base, une nouvelle quantité de combustible peut être ajoutée.

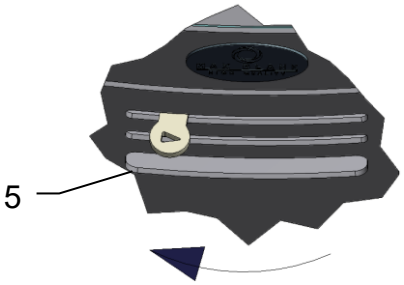


Pour l'allumage, placer la manette de réglage d'air complètement à gauche (5), conformément au symbole de la flèche.
→Air de combustion complètement ouverte

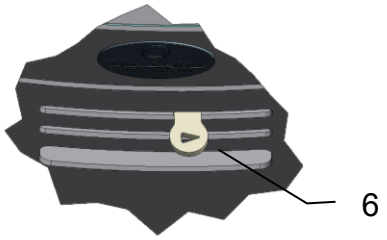


Manette d'air ouverte à ¼ :
→dans cette position on atteint la puissance nominale
atteinte

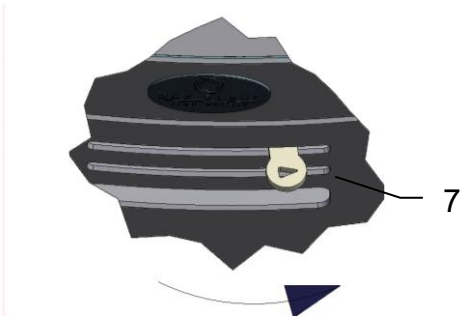


Manette complètement à droite (7) :
→Air de combustion complètement fermée
fermée

## 5 Installation des pierres réfractaires

Les pierres réfractaires destinées à ce poêle, ne doivent pas être collées ou maçonnées. Elles sont à poser comme suit, dans l'ordre décrit, dans le foyer. Il est important pour le bon fonctionnement de l'appareil, que les pierres réfractaires soient installées correctement.

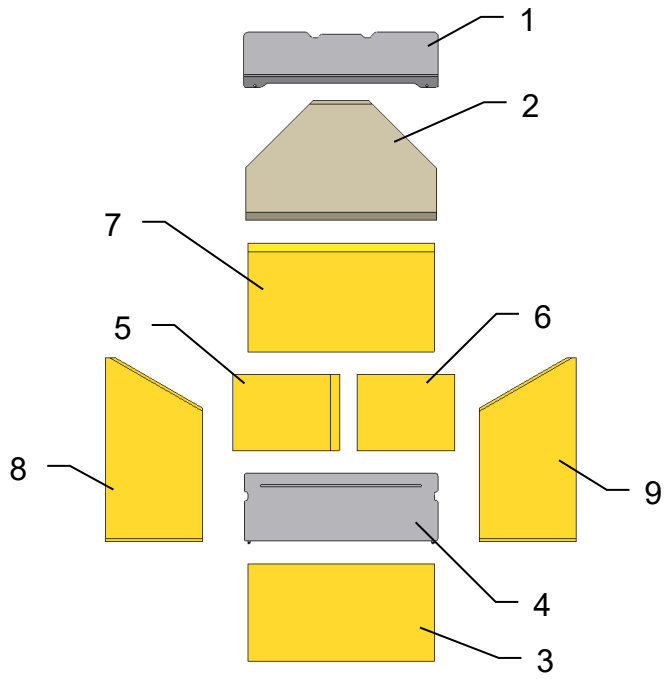


Vérifier l'intégralité des pierres réfractaires et les déflecteurs.

Garder les pierres réfractaires à portée de main à côté du poêle.

Laisser la porte du foyer ouverte de façon sécurisé (ex : Bloquer la porte à l'aide d'une cale).

Vérifier la propreté du sol de la chambre de combustion et éventuellement le nettoyer.

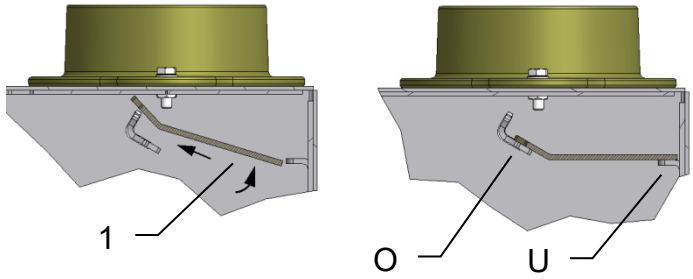


Installer le déflecteur en acier (1) comme illustré dans la chambre de combustion en le posant sur le support supérieur (O) et sur celui de l'arrière (U).

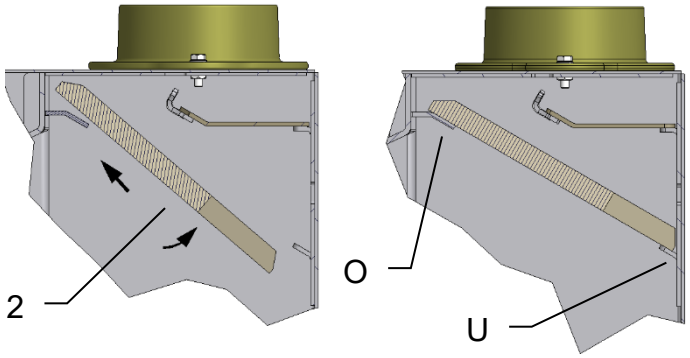


Installer le déflecteur (2) dans le foyer comme illustré et le poser sur les supports supérieur (O) et arrière (U).



MAX BLANK
HIGH QUALITY

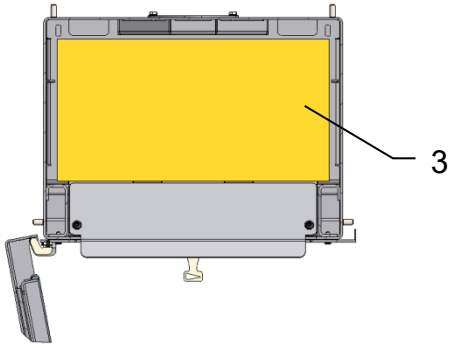


Placer la plaque de sol (3) dans le foyer, face visible vers le haut, la centrer entre les parois latérales et la pousser vers l'avant.

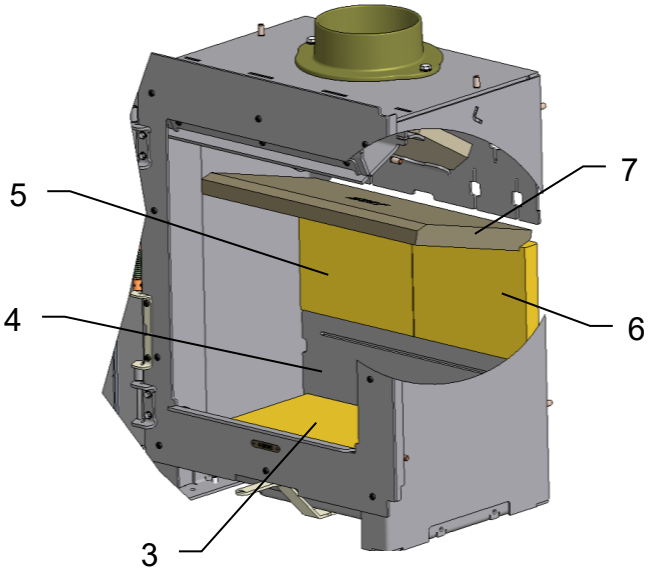


Placer la barre d'air primaire (4) derrière la plaque de sol (3) dans le foyer et la centrer.
Pousser la plaque de sol (3) vers l'arrière.

Mettre en place les pierres arrière gauche (5) et droite (6), face visible vers le foyer, puis les centrer.

Poser la plaque de plafond (7), rainure sur les pierres arrière (5) et (6).

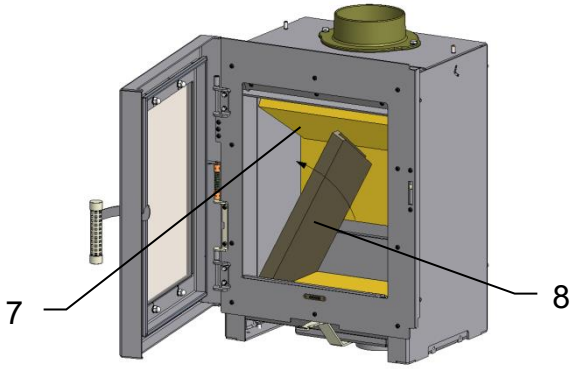


Mettre en place la pierre latérale gauche (8), chanfrein orienté vers la pierre arrière, puis la pousser contre la paroi latérale du foyer. Soulever légèrement la plaque de plafond (7) et la placer dans la rainure de la pierre latérale gauche (8).

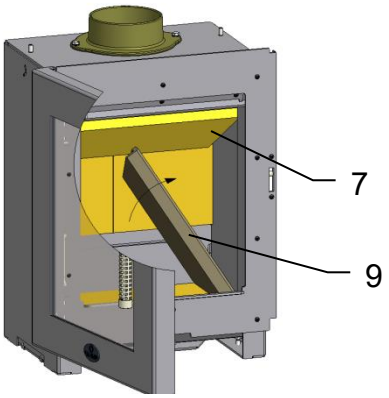


Placer la pierre latérale droite (9) dans le foyer et l'incliner contre la paroi du foyer.

Veiller à ce que la plaque de plafond (7) repose des deux côtés dans la rainure des pierres latérales.

7

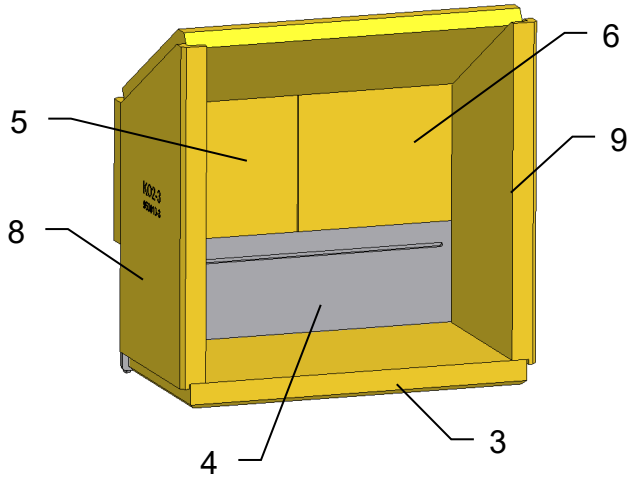


Vérifier le montage des pierres réfractaires !
Lorsque le montage est correct, aucun joint ouvert n'est visible.

**Le démontage des pierres réfractaires s'effectue dans l'ordre inverse.**

## 6 Nettoyage

Pour nettoyer soigneusement le foyer, l'habillage en pierres réfractaires peut être démonté dans l'ordre inverse de celui décrit au chapitre 5. Le foyer et les ouvertures d'air de combustion peuvent ainsi être nettoyés plus facilement.

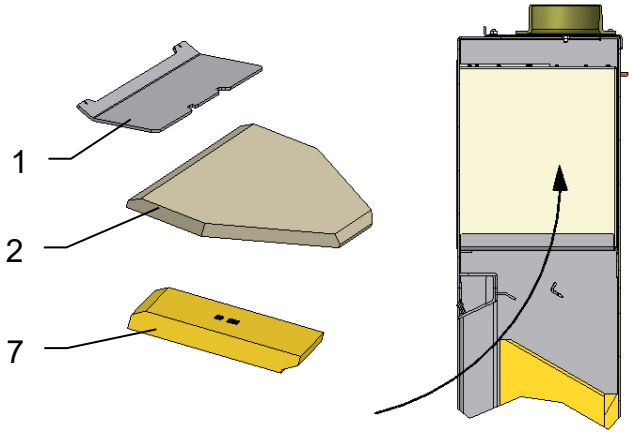


Pour nettoyer les conduits du poêle, retirer les déflecteurs (1) et (2) ainsi que la plaque de plafond (7).

On accède ainsi librement aux surfaces latérales de circulation des fumées du compartiment de cuisson.

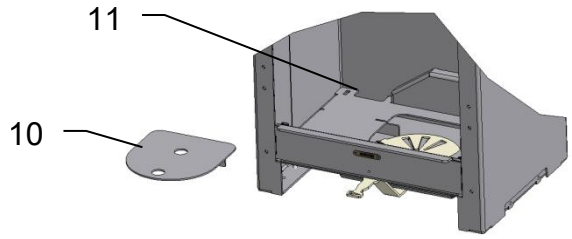


Pour nettoyer la chambre de combustion,
Démonter complètement l'habillage du foyer.
Retirer le couvercle de révision (10).
Nettoyer les conduits d'air (11) à l'aide d'un aspirateur approprié.



MAX BLANK
HIGH QUALITY

# 7 Montage : poêle Florenz

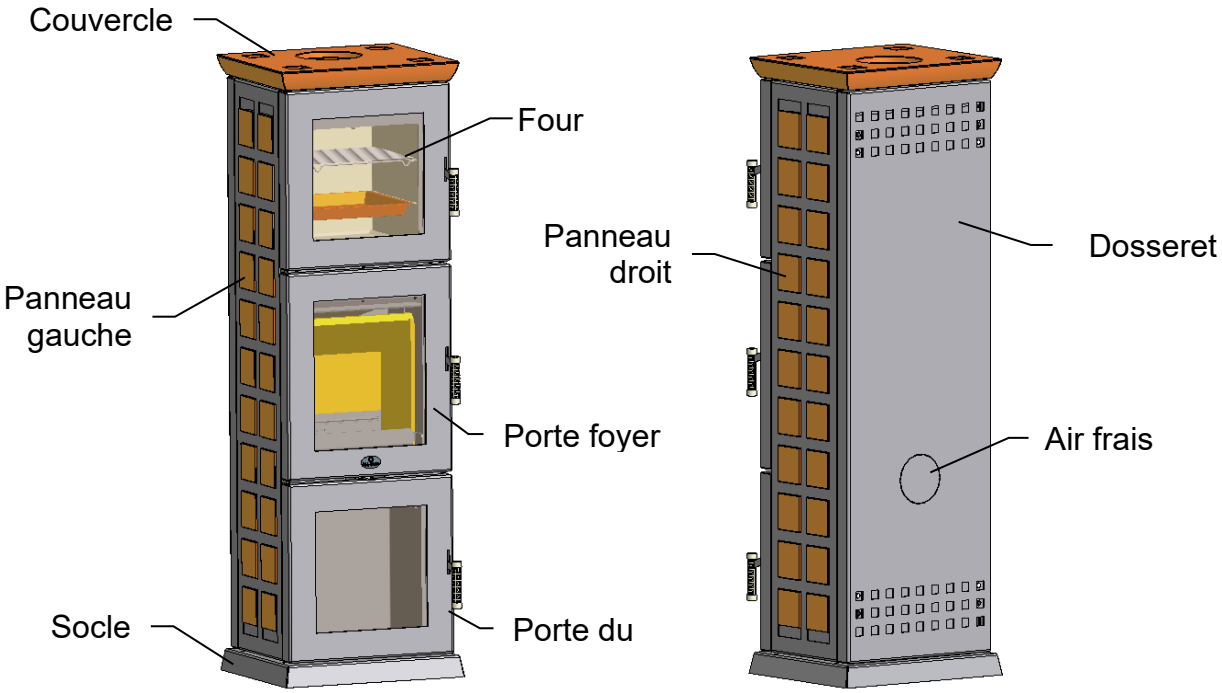


**Attention :**

Manipuler tous les éléments d'habillage avec précaution !
Ne pas percuter les éléments entre eux !
Ne pas appuyer les angles ni les coins !
Couchez les éléments soigneusement sur un support type carton !

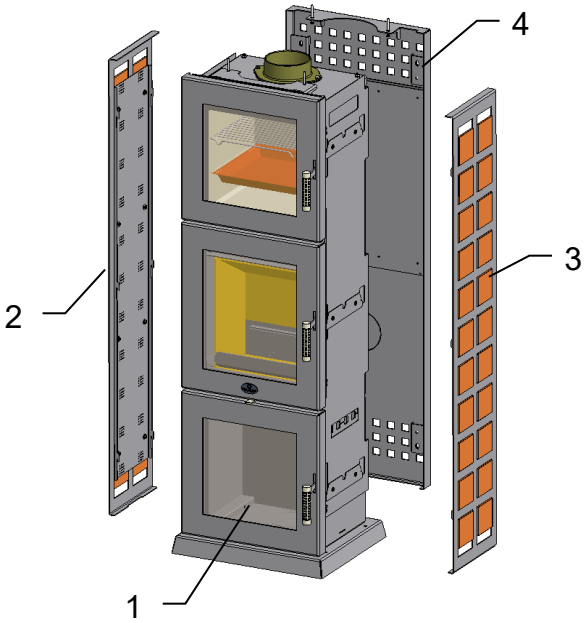


Outils nécessaires au montage du poêle :

- Niveau
- Clé à douille de 13
- Clé plate de 10
- Clé à six pans de 4
- Clé à six pans de 3

Démonter du poêle (1) les deux panneaux latéraux (2) et (3) ainsi que le panneau arrière (4).
Pour cela, suivre les étapes de montage ci-dessous dans l'ordre inverse.

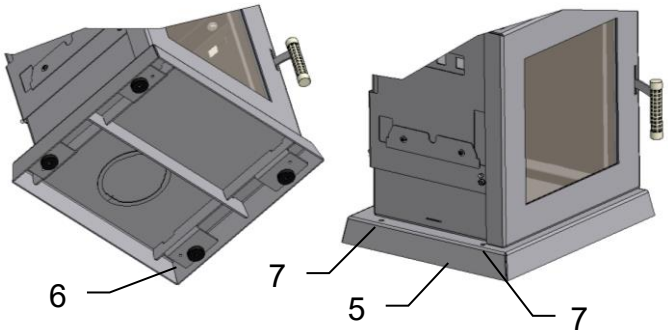


Placer le poêle (1) à son emplacement définitif et vérifier les niveaux.

Si nécessaire, mettre le poêle à niveau à l'aide des pieds réglables (6).
Pour cela, tourner les pieds réglables (6) à travers les perçages (7) du socle (5).

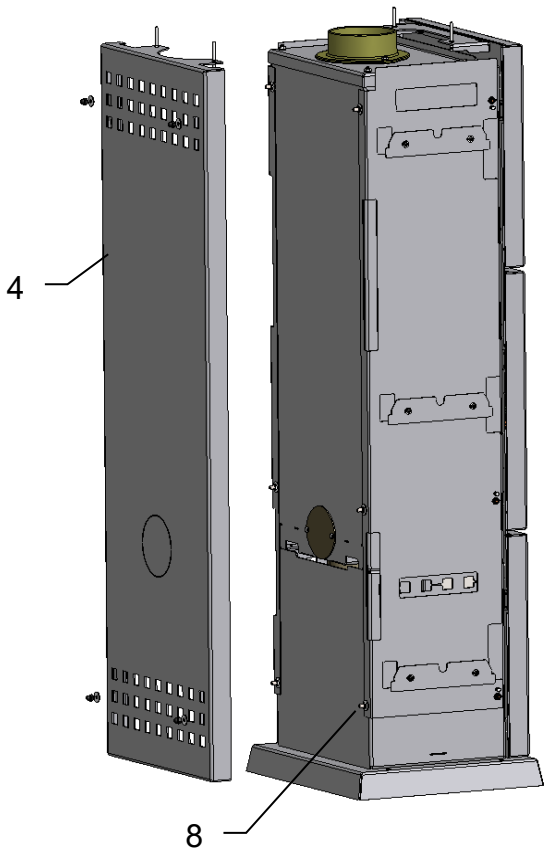


Engager le panneau arrière (4) par l'arrière sur les quatre goujons filetés (8) et le fixer avec les rondelles et les écrous borgnes (9).

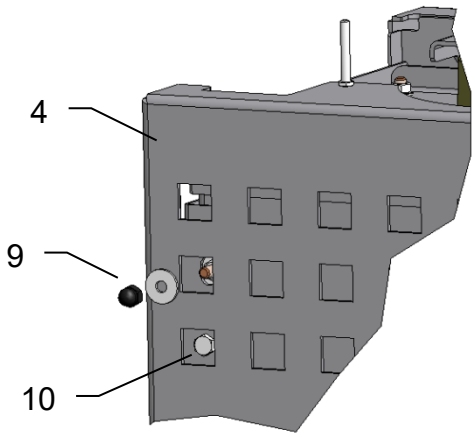


Si nécessaire, régler le jeu du panneau arrière (4) à l'aide des vis (10).



MAX BLANK
HIGH QUALITY

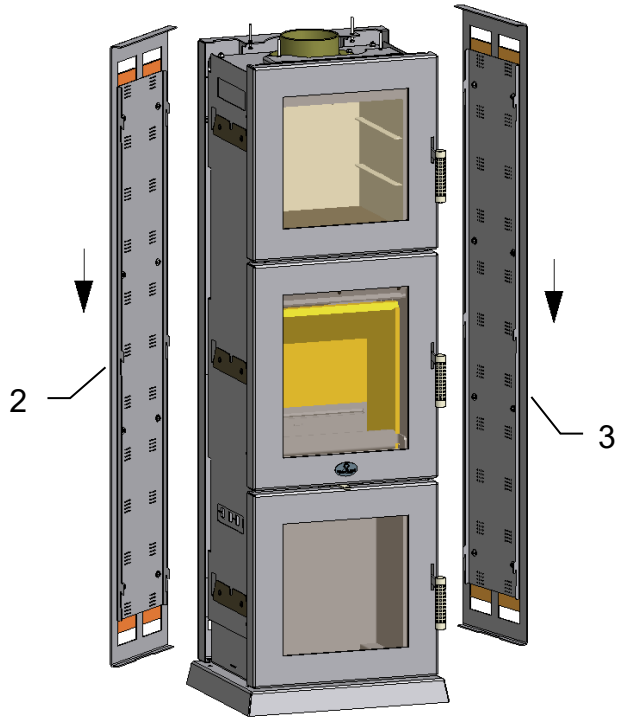


Accrocher les panneaux latéraux (2) et (3) au poêle avec les crochets, puis les pousser vers le bas.

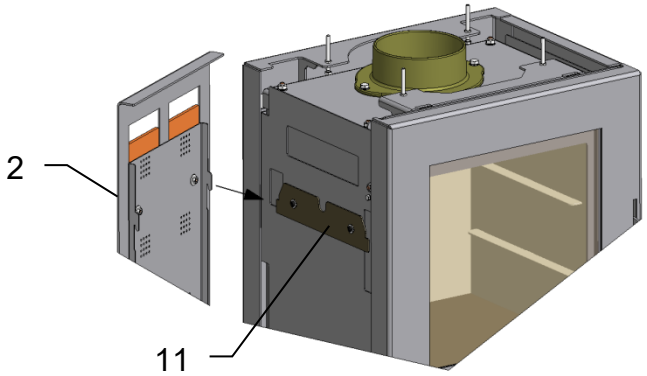


Régler la plaque de réglage (11) afin d'ajuster le jeu.

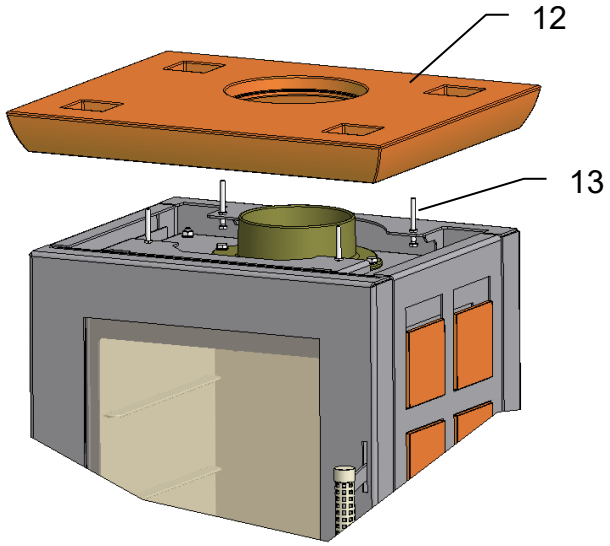


Poser le couvercle en céramique (12) sur le poêle.

Les vis de fixation (13) doivent s'engager dans les perçages sous le couvercle en céramique.

Régler la hauteur du couvercle en céramique (12) à l'aide des vis de fixation (13).

## Compartiment de cuisson

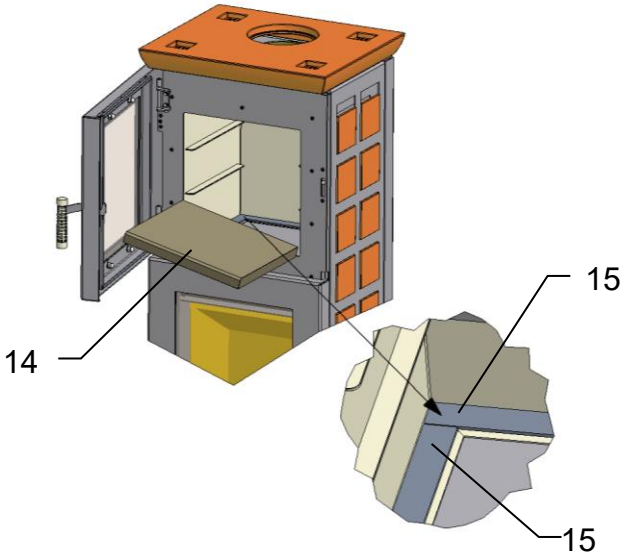


Avant de poser la sole du compartiment de cuisson (14), vérifier la position des 4 joints plats (15). Leurs extrémités ne doivent pas se chevaucher, faute de quoi la sole ne reposerait pas à plat.

Lors de la mise en place de la sole du compartiment de cuisson (14), veiller à ne pas déplacer les joints plats (15).

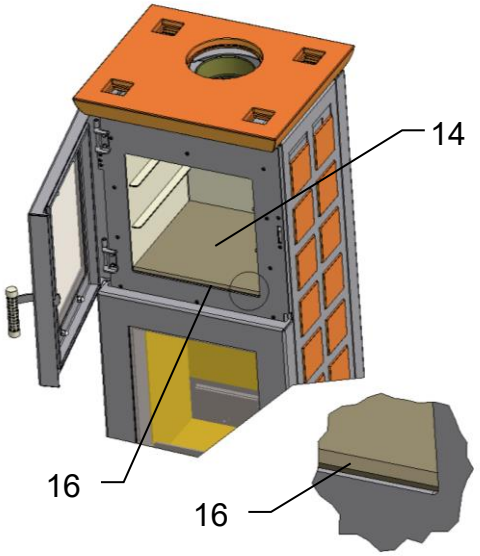


Le bord incliné (16) de la sole du compartiment de cuisson (14) doit être orienté vers le haut à l'avant.

Le registre d'évacuation de vapeur (17) se trouve dans la partie supérieure du compartiment de cuisson.

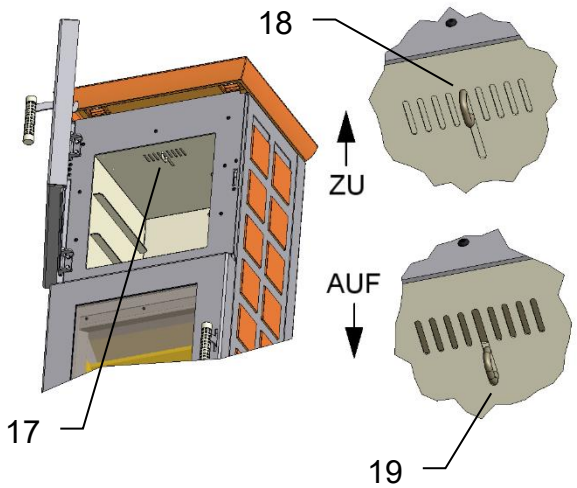


Tirer vers l'avant (18) pour fermer l'évacuation de vapeur.

Pousser vers l'arrière (19) pour ouvrir l'évacuation de vapeur.



MAX BLANK
HIGH QUALITY

# 8 Raccord d’air frais extérieur

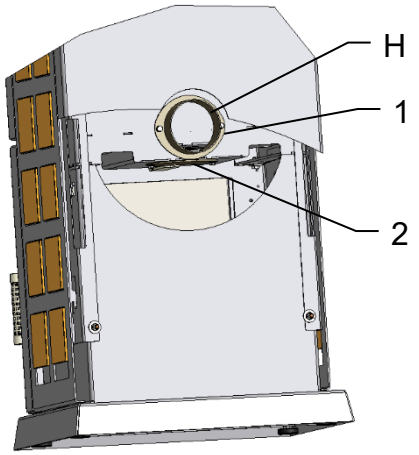


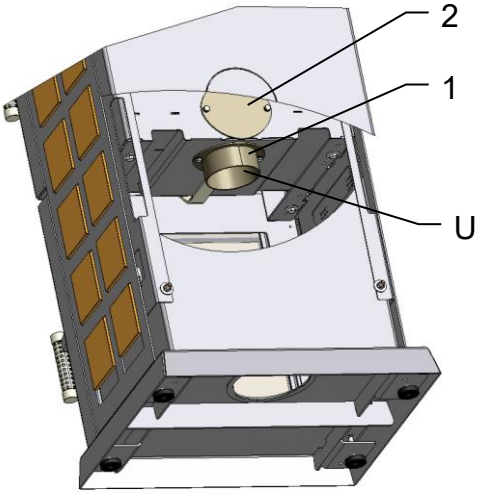


**Diamètre buse d’air frais**

Le poêle est préparé pour un raccordement d’air extérieur à l’arrière (H) ou par le dessous (U).

Selon le type de raccordement, monter la buse d’air extérieur (1) à l’arrière ou par le dessous. Fermer l’autre ouverture avec le couvercle d’obturation (2) afin d’éviter toute entrée d’air parasite.

Selon la finition du poêle il est nécessaire d’enlever les opercules déjà pré-percées ou il faut monter des pièces spéciales.

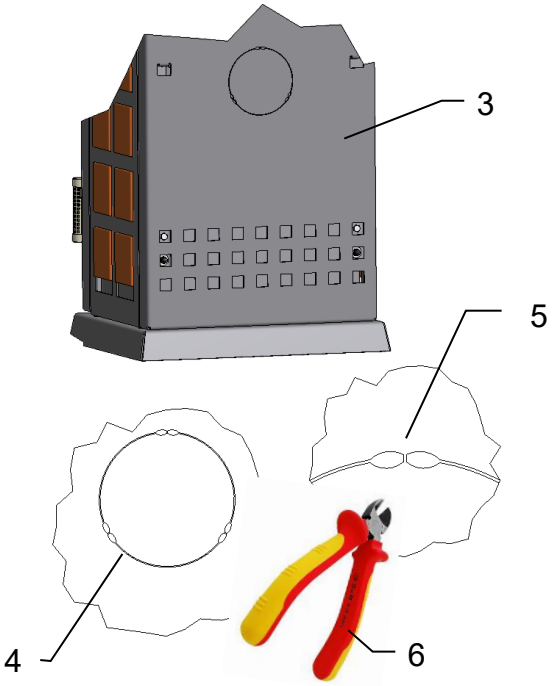


**Arrivée d’air arrière**

Retirer l’opercule prédécoupé (4) du panneau arrière (3).
Pour ce faire, couper les languettes (5) avec une pince coupante (6).
Attention ! Ébavurer les languettes restantes, qui sont tranchantes, à l’aide d’une lime.

# 9 Accessoires

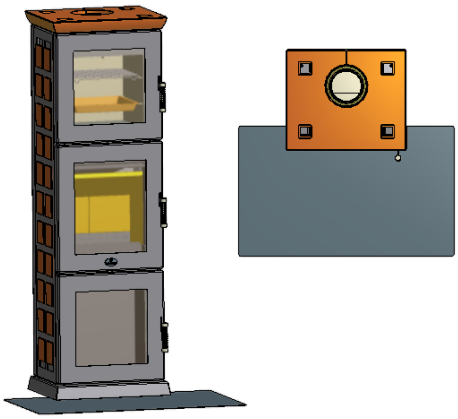

**Plaques de Sol amovibles**

Les plaques de protection de sol Max Blank constituent une solution pratique pour protéger le sol sur les côtés et devant le poêle à bois.

Elles peuvent être retirées pour le nettoyage du sol ou quand le poêle n’est pas en fonctionnement.

# 10 Contenu de la livraison

- Poêle à bois
- Revêtement de la chambre de combustion
- Notice d’installation et d‘utilisation
- Manuel Technique
- Plaque signalétique
- Etiquette énergie



MAX BLANK
HIGH QUALITY

# 11 Données produit

## Données produit relatives aux dispositifs de chauffage décentralisés à combustible solide
## Exigences d'informations applicables aux dispositifs de chauffage décentralisés à combustible solide selon les ordonnances (EU) 2015/1185 et (EU) 2015/1186

### Coordonnées du fabricant ou de son représentant autorisé

| | |
|---|---|
| Fabricant : | Max Blank GmbH |
| Contact : | Thomas Blank |
| Adresse : | Klaus-Blank-Straße 1 |
| | 91747 Westheim |
| | Allemagne |

### Données de l'appareil

| | |
|---|---|
| Référence(s) du modèle : | **KO2BF-S2 – Florenz BF** |
| Modèles équivalents : | Bamberg BF |
| Rapports d'essai : | DBI F 24/05/1098<br>DBI-Gastechnologisches Institut gGmbH Freiberg |
| Normes harmonisées : | EN 16510-1:2022 / EN 16510-2-1:2022 |
| Autres normes/ spécifications techniques : | |
| Fonction de chauffage indirecte : | Non |
| Puissance thermique directe : | 8,0 kW |
| Puissance thermique indirecte : | - kW |

### Caractéristiques à l'emploi avec combustible de référence

| | |
|---|---|
| Efficacité énergétique saisonnière pour le chauffage des locaux ηs: | 76 % |
| Indice d'efficacité énergétique (EEI): | 115 |

### Précautions particulières pour l'assemblage, l'installation ou la maintenance

- Les distances de sécurité et les écarts au feu aux matériaux combustibles doivent impérativement être respectés !
- Le foyer doit toujours recevoir assez d'air de combustion ! Des installations d'aspiration d'air peuvent perturber l'alimentation d'air de combustion !

MAX BLANK GmbH
Klaus-Blank-Straße 1
91747 Westheim
Telefon 09082/[illegible]01
Telefax 09082/25[illegible]

91747 Westheim, 17.07.2025 Dipl. Ing. (FH) Thomas Blank

Lieu, Date

Signature

| Combustible | Combustible de référence (un seul) : | Autre(s) combustible(s) admissible(s): | $\eta_s$ [x%]: | Émissions dues au chauffage des locaux à la puissance thermique nominale | | | | Émissions dues au chauffage des locaux à la puissance thermique minimale | | | |
|---|---|---|---|---|---|---|---|---|---|---|---|
| | | | | PM | OGC | CO | $NO_x$ | PM | OGC | CO | $NO_x$ |
| | | | | [x] mg/Nm³ (13% $O_2$) | | | | [x] mg/Nm³ (13% $O_2$) | | | |
| Bûches de bois ayant un taux d'humidité ≤ 25% | Oui | Non | 76 | ≤40 | ≤120 | ≤1250 | ≤200 | - | - | - | - |
| Bois compressé, Bois comprimé ayant un taux d'humidité < 12% | Non | Oui | 76 | ≤40 | ≤120 | ≤1250 | ≤200 | - | - | - | - |
| Autre biomasse ligneuse | Non | Non | - | - | - | - | - | - | - | - | - |
| Biomasse non ligneuse | Non | Non | - | - | - | - | - | - | - | - | - |
| Anthracite et charbon maigre | Non | Non | - | - | - | - | - | - | - | - | - |
| Coke de houille | Non | Non | - | - | - | - | - | - | - | - | - |
| Semi-coke | Non | Non | - | - | - | - | - | - | - | - | - |
| Charbon bitumineux | Non | Non | - | - | - | - | - | - | - | - | - |
| Briquettes de lignite | Non | Non | - | - | - | - | - | - | - | - | - |
| Briquettes de tourbe | Non | Non | - | - | - | - | - | - | - | - | - |
| Briquettes constituées d'un mélange de combustibles fossiles | Non | Non | - | - | - | - | - | - | - | - | - |
| Autres combustible fossile | Non | Non | - | - | - | - | - | - | - | - | - |
| Briquettes constituées d'un mélange de biomasse et de combustible fossile | Non | Non | - | - | - | - | - | - | - | - | - |
| Autre mélange de biomasse et de combustible solide | Non | Non | - | - | - | - | - | - | - | - | - |

## Caractéristiques pour une utilisation avec le combustible de référence uniquement

| Caractéristique | Symbole | Valeur | Unité |
|---|---|---|---|
| **Puissance thermique** | | | |
| Puissance nominale | $P_{nom}$ | 8,0 | kW |
| Puissance thermique minimale (indicative) | $P_{min}$ | N.A. | kW |

| Caractéristique | Symbole | Valeur | Unité |
|---|---|---|---|
| **Rendement utile (PCI brut)** | | | |
| Rendement utile à la puissance thermique nominale | $\eta_{th,nom}$ | 86 | % |
| Rendement utile à la puissance thermique minimale (indicative) | $\eta_{th,min}$ | N.A. | % |



MAX BLANK
HIGH QUALITY

| Caractéristique | Symbole | Valeur | Unité |
|---|---|---|---|
| **Consommation d'électricité auxiliaire** | | | |
| À la puissance thermique nominale | $el_{max}$ | x,xxx | kW |
| À la puissance thermique minimale | $el_{min}$ | x,xxx | kW |
| En mode veille | $el_{SB}$ | x,xxx | kW |
| **Puissance requise par la veilleuse permanente** | | | |
| Puissance requise par la veilleuse (le cas échéant) | $P_{pilot}$ | x,xxx | kW |

| **Type de contrôle de la puissance thermique/de la température de la pièce** (sélectionner un seul type) | |
|---|---|
| contrôle de la puissance thermique à un palier, pas de contrôle de la température de la pièce | Oui |
| contrôle à deux ou plusieurs paliers manuels, pas de contrôle de la température de la pièce | Non |
| contrôle de la température de la pièce avec thermostat mécanique | Non |
| contrôle électronique de la température de la pièce | Non |
| contrôle électronique de la température de la pièce et programmateur journalier | Non |
| contrôle électronique de la température de la pièce et programmateur hebdomadaire | Non |
| **Autres options de contrôle** (sélectionner une ou plusieurs options) | |
| contrôle de la température de la pièce, avec détecteur de présence | Non |
| contrôle de la température de la pièce, avec détecteur de fenêtre ouverte | Non |
| contrôle à distance | Non |

MAX BLANK

HIGH QUALITY

**Pour toute question, veuillez demander conseil à votre revendeur**
**(Voir cachet commercial)**

**Max Blank GmbH - Klaus-Blank-Straße 1 - D-91747 Westheim**
www.maxblank.com

Nous nous réservons tout droit de modification de conception, de design, de couleur, ainsi que de toute erreur d'impression.

16510-Florenz BF-FR-01