MAX BLANK
HIGH QUALITY

Wkłady kominkowe

KE Evolution

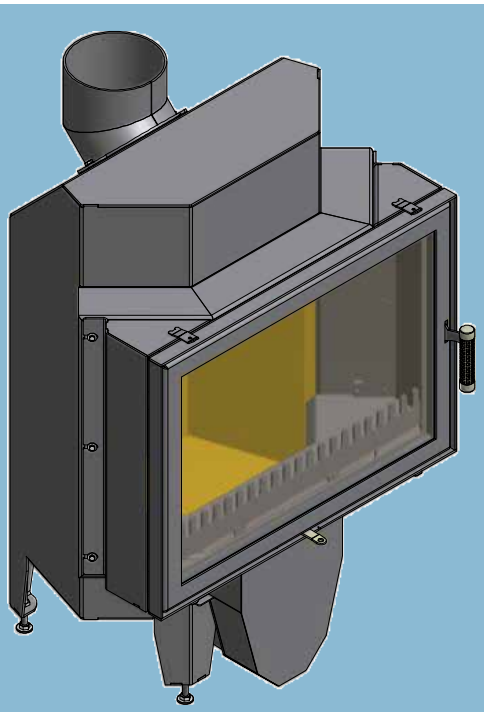

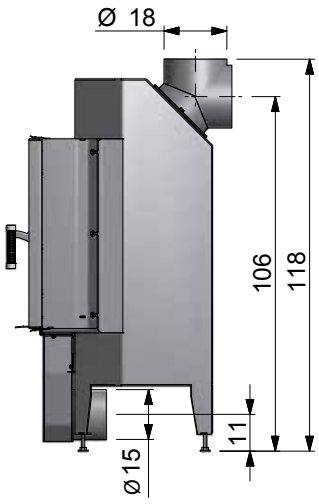

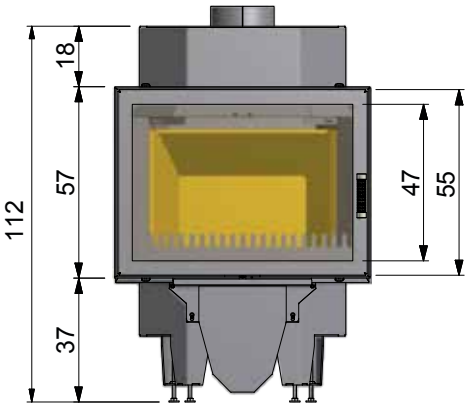

Rama dekoracyjna

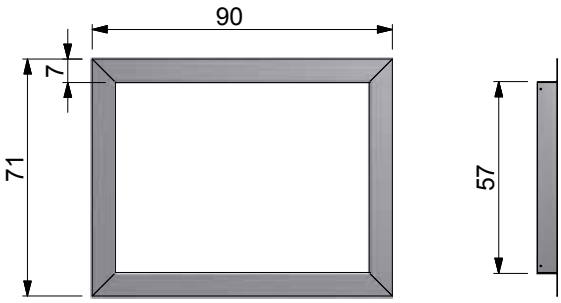

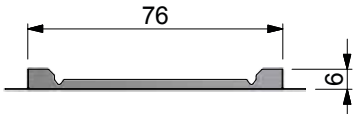

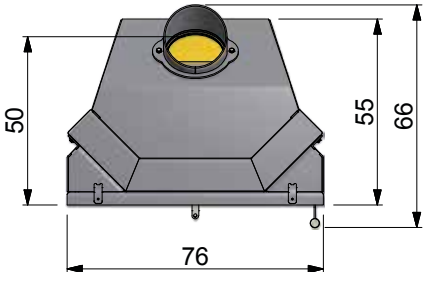

Inne kolory ramy na zamówienie!

Wszystkie wymiary zaokrąglome w cm.

KE Evolution

Numer produktu	Produkt	Czas dostawy w tygodniach
522-010	KE Evolution	4

- Korpus ze stali antracyt
- Górne przyłącze spalin
- Zawias drzwi po lewej stronie
  (zawias po prawej stronie na zamówienie za dopłatą)
- Pomieści polana do 50cm

Akcesoria

Numer produktu	Produkt
	Przyłącze powietrza (NIEZAWARTE w zestawie) Proszę pamiętać o sprecyzowaniu rodzaju przyłącza powietrza przy zamówieniu: Przyłącze poziome lub pionowe
40505-001	Rama dekoracyjna 90 x 71 cm antracyt

Informacje techniczne dla wkładu kominkowego KE Evolution

	W x S x G
Wymiary zewnętrzne	112 x 76 x 66 cm
Wymiary otworu instalacyjnego	57 x 76 x 59 cm
Wymiary komory spalania	52 x 34 cm

	W x S
Szyba	47 x 66 cm
Drzwi komory spalania	55 x 74 cm
Górne przyłącze spalinowe	Ø 18 cm
Przyącze powietrza	Ø 15 cm
Wysokość do przyłącza spalin	118 cm
Masa całkowita	210 kg
Masa szamotu	56 kg

	Drewno kominkowe
Nominalna moc cieplna	13 kW
Moc cieplna	13 kW
Zużycie opału	3,4 kg/h
Efektywność	82,3 %
CO (13 % O2)	0,130 %
Dane dotyczące obliczeń komina wg EN 13384	
Masowy przepływ spalin	27,5 g/s
Temperatura spalin na przyłączu	410°C
Min ciśnienie pracy	12 Pa

Wszystkie krajowe i europejskie normy, jak również wszystkie obowiązujące krajowe specyfikacje i lokalne regulacje muszą być przestrzegane.